Montageanleitung:
Schiebetürsystem SF 740 Premium
TYP 331(ü) | Eckkabine,
1 Schiebetür mit Fixteil
und 1 verkürzte Seitenwand 90°
als Deckenmontage

Mounting instruction:
Sliding door system SF 740 Premium
TYPE 331(ü) | Corner shower,
1 sliding door with fixed panel
and 1 side panel shorted 90°
for ceiling fixing

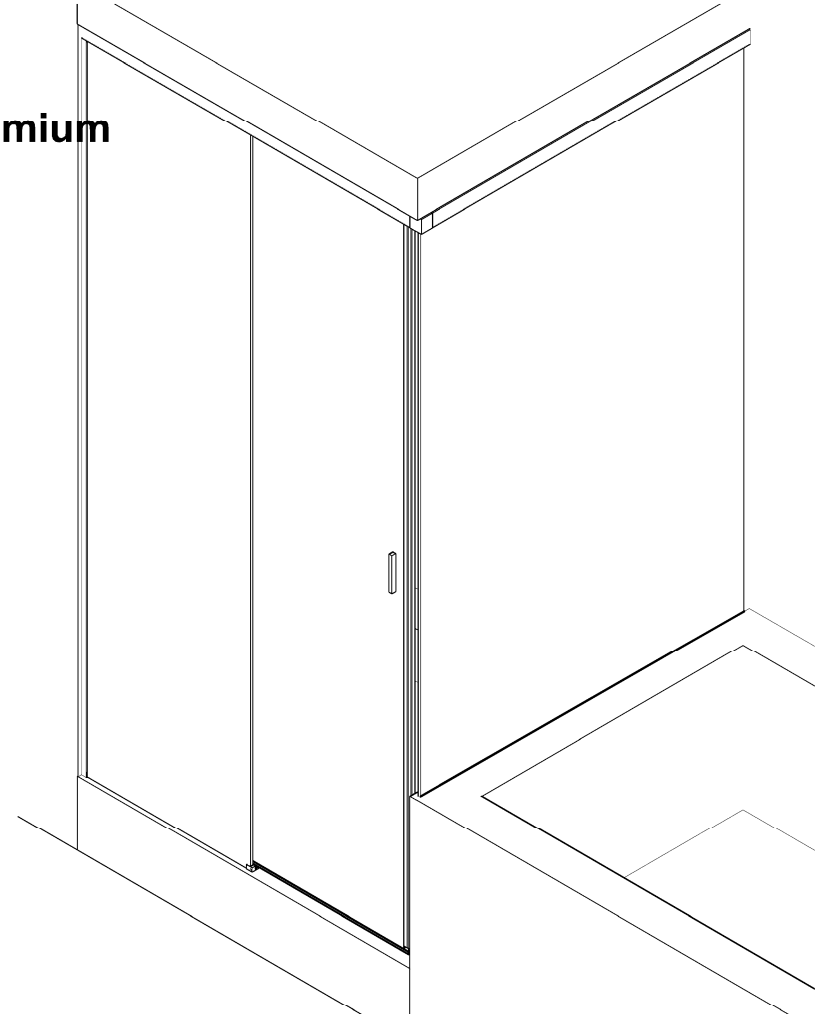

Wichtige Informationen:

Glasstärke
8/10 mm

Tragfähigkeit
50 kg

Vor der Montage Glasflächen
mit handelsüblichem Glasreiniger
im Bereich der Klemmflächen reinigen.
Keine Verdünnung verwenden.

Die gelieferten Dübel sind nicht für alle
Wandbeschaffenheiten geeignet!
Geeignete auf den Untergrund abgestimmte
Verschraubungen verwenden!

Glas beim Auspacken immer mit Schutz (Pappe oder Ähnlichem) auf den Fußboden stellen.

Kanten und Ecken des Glases nicht anstoßen lassen.

Alle Maßangaben in mm

Important information:

Glass thickness
8/10 mm

Load capacity
50 kg

All glass clamping areas are to
be cleaned with standard glass
cleaning products prior to installation.
Do not use thinners.

The wall plugs supplied are not suitable
for all types of walls! Please use suitable
screw connections according to foundation!

While unpacking the glass always use the protection
of the wood or cardboard, as available and
set it on the floor.

Be careful not to bump into anything with the trim and
edges of the glass.

All measurments are in mm.

Lieferumfang:
Scope of delivery:

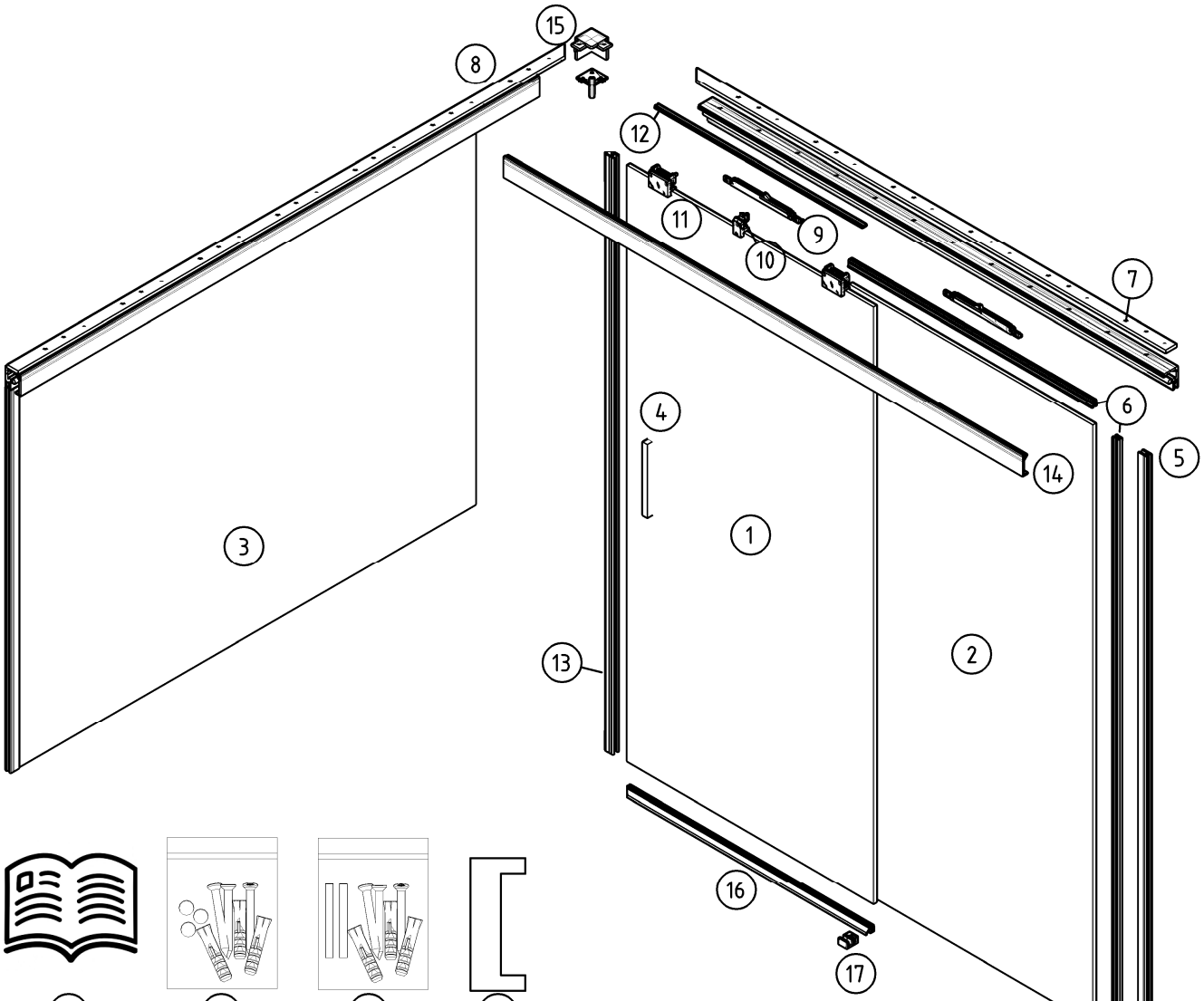

18 19 20 21

1	Glasschiebetür (optional) | Glass sliding door (optional)	1x
2	Glasfixteil (optional) | Glass fixed panel (optional)	1x
3	Glasseitenteil (optional) | Glass side panel (optional)	1x
4	Türgriff | Door handle	1x
5	Glasaufnahmeprofil | Wall connection profile	2x
6	Glasschutz | Glass protection	3x
7	Deckenprofil | ceiling profile	2x
8	Laufschiene | Slide frame profile	2x
9	Türeinzug | Bumper	2x
10	Starter | Starter	1x
11	Laufwagen/Klemmbeschlag | Sliding unit/clamp holder	2x
12	Abdeckprofil | Cover profile	1x
13	Schlauchdichtung | Soft nose seal	1x
14	Klipsblende | Cover profile	2x
15	Eckverbinder | Corner connector	1x
16	Wasserabweiser | Water disperser	1x
17	Flügelführungsstück | Glass guide	1x
18	Montageanleitung | Mounting instruction	1x
19	Zubehör Deckenbefestigung | Accessory ceiling assembly	2x
20	Zubehör Rahmenbefestigung | Accessory frame assembly	1x
21	Schablone Griff | Template handle	1x

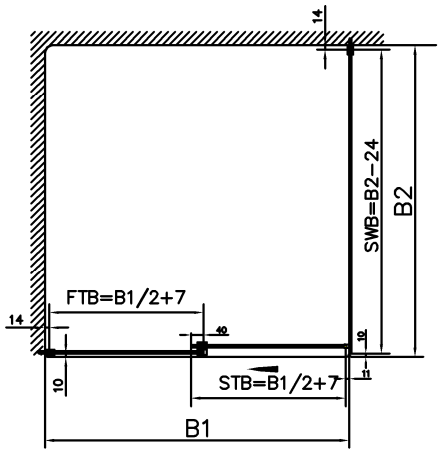

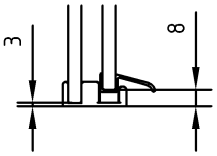

1. Deckenprofil ausrichten und Bohrlöcher anzeichnen:
Adjust ceiling profile and mark hole:

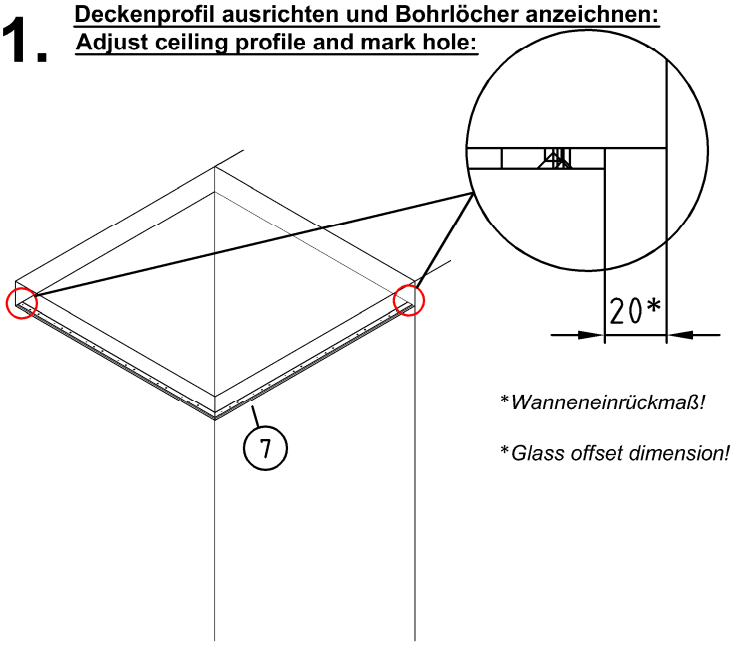

*Wanneneinrückmaß!

*Glass offset dimension!

2. Bohren, Deckenprofil verschrauben:
Drill and fix the ceiling profile:

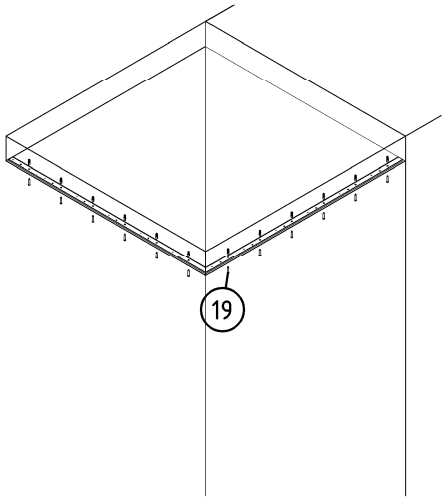

3. Laufschiene des durchgehenden Seitenteils mit Deckenprofil verschrauben:
Screw frame profil of the big side panel to the ceiling profile:

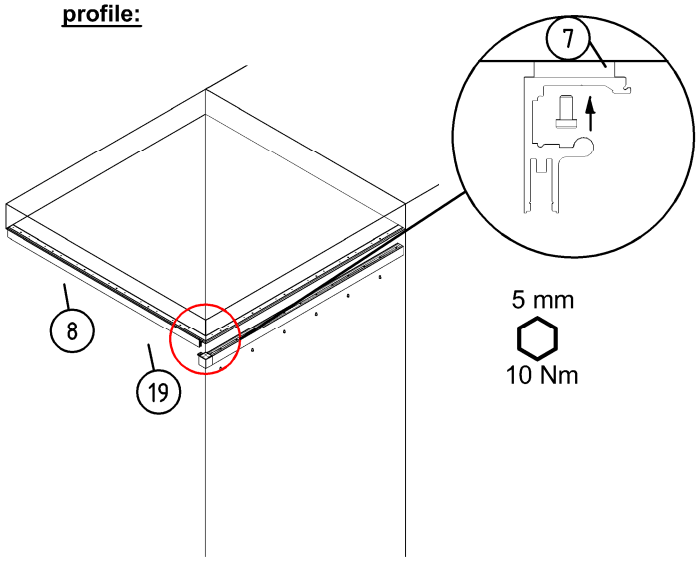

4. Glasaufnahmeprofil ausrichten und Bohrlöcher anzeichnen:
Adjust wall connection profile and mark holes:

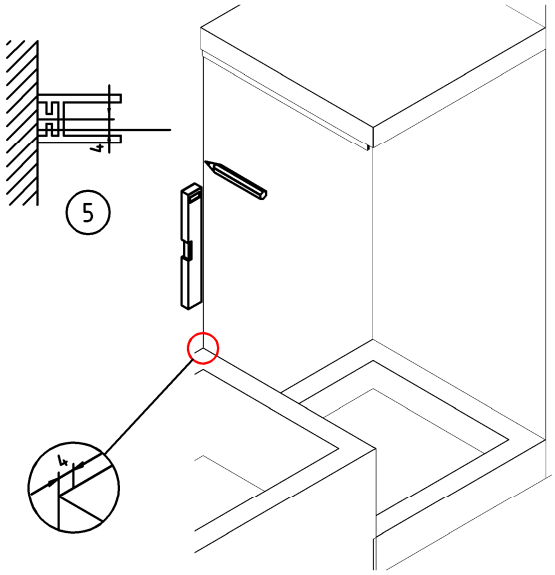

5. Glasaufnahmeprofil ausrichten und Bohrlöcher anzeichnen:
Adjust wall connection profile and mark holes:

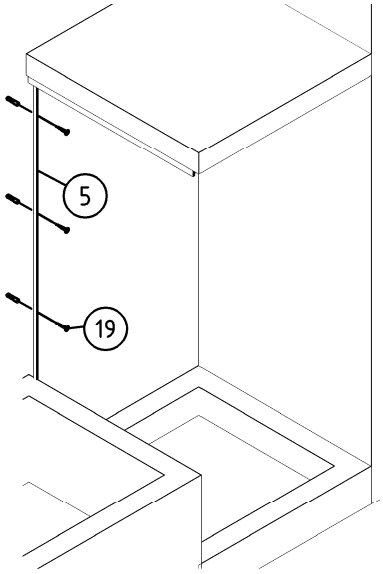

6.

Glasschutz auf das durchgehende Seitenteil stecken und in die Laufschiene hebeln, auf PVC Klötze abstellen:
Anschließend Seitenteil mit Glasschutz in das Glasaufnahmeprofil schieben.
Lift the big side panel with glass protection into the frame profil, put it on plastic spacer:
Then push the side panel with glass protection into the glass mounting profile.

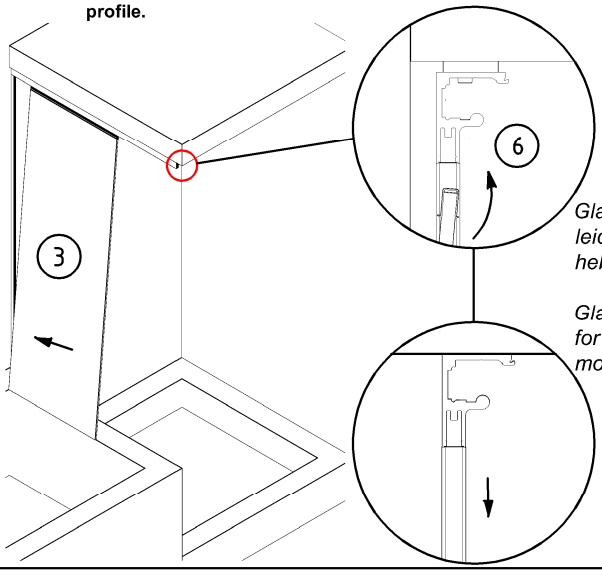

Glasschutz zum leichteren ein-hebeln anfeuchten.

Glass protection for easier levering moisten

7. Laufschiene mit Eckverbinder verschrauben:
Slide frame screwed with corner connector:

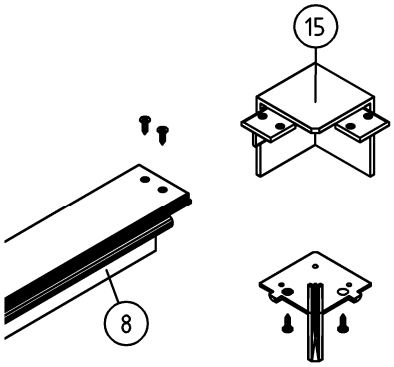

8. Laufschiene mit Deckenprofil verschrauben:
Screw frame profil to the ceiling profile:

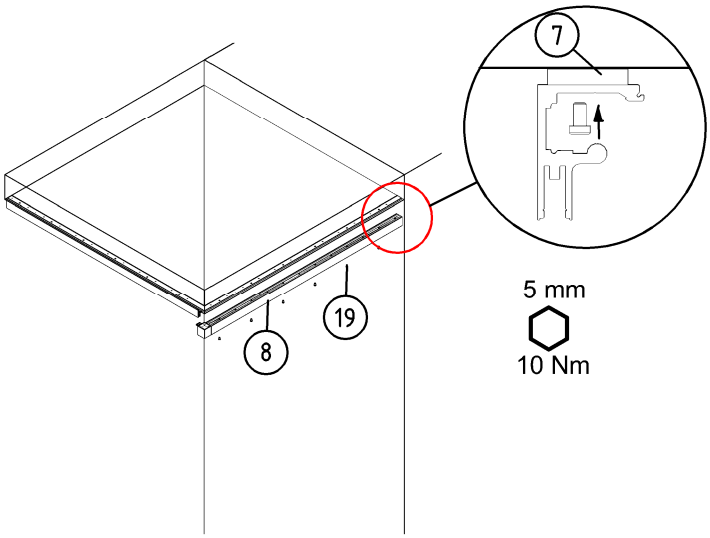

9. Glasaufnahmeprofil ausrichten und Bohrlöcher anzeichnen:
Adjust wall connection profile and mark holes:

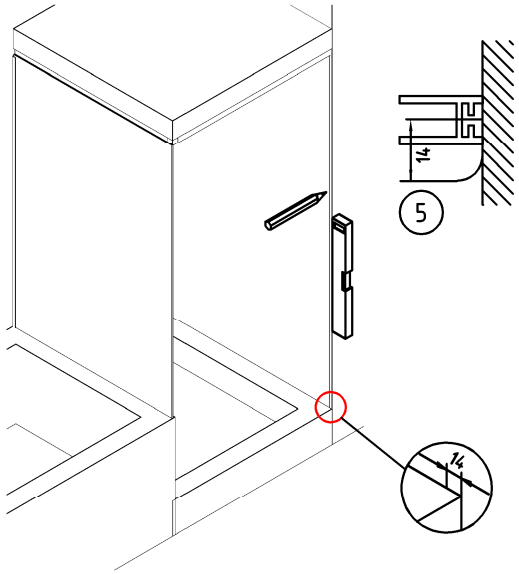

10. Bohren, Glasaufnahmeprofil verschrauben:
Drill and fix the wall connection profile:

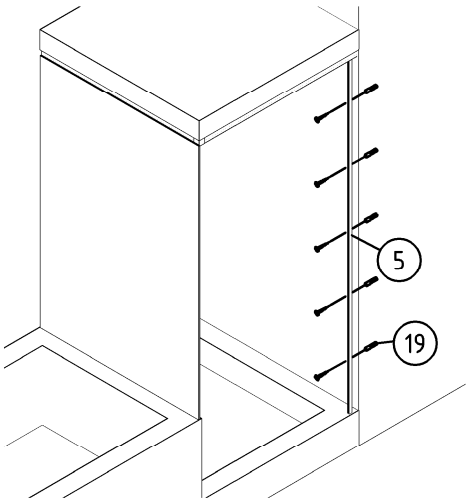

11. Glasschutz auf Fixteil stecken und in die Laufschiene hebeln, auf PVC Klötze abstellen:
Lift the fixed panel with glass protection into the frame profil, put it on plastic spacer:

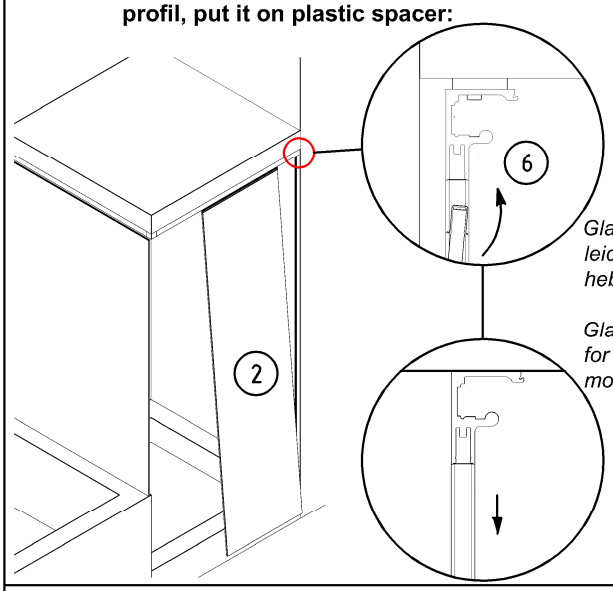

Glasschutz zum leichteren ein-hebeln anfeuchten.

Glass protection for easier levering moisten

12. Fixteile mit Glasschutz in das Glasaufnahmeprofil schieben. Flügelführung unter das Fixteil schieben und mi Silikon verkleben:
Put the fixed panels with glass protection into the connecting profile. Put the glass guide under the fixed panel and sealing with silicone:

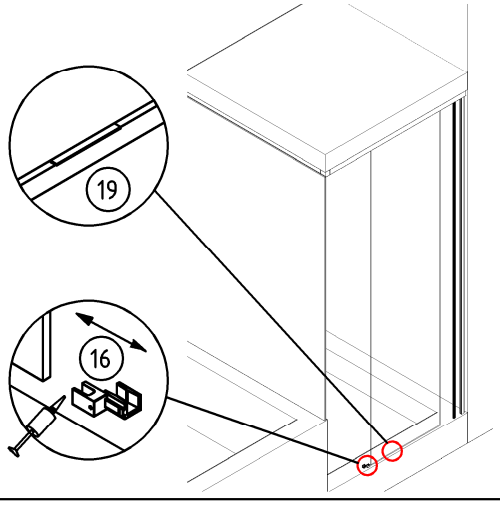

Zur Montage der Tür sowie zum reinigen bitte Flügelführung teilen (s. Detail). Nur das Fixteil verkleben!

For assembly of the door and cleaning of the glass, please remove one half of the guide (s. detail). Only glue the fixed panel!

13. Klemmbeschläge und Starter auf Glasschiebetür montieren:
Assemble clamp holders and starter on glass sliding door:

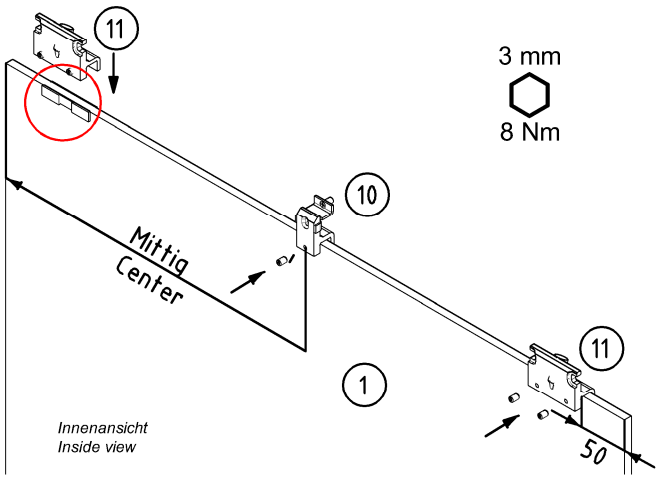

14. Schablone auf Glaskante stecken und in gewünschter Höhe positionieren (OKFF-Mitte Griff ca. 1068mm), Griff verkleben (großer Griff nach innen!) 24 h aushärten lassen:
Placed the template on door and fix the door handle around 1068mm from the finished floor level to middle of door handle (bigger handle inside!). The glue must be set for at least 24h:

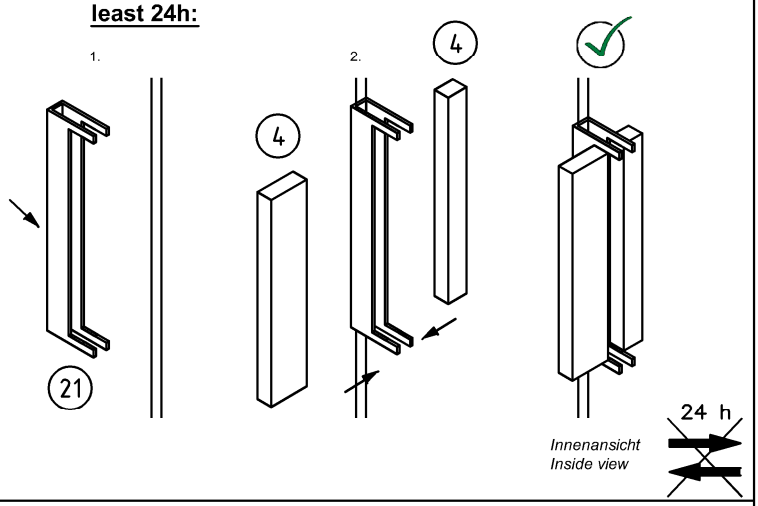

15. Schlauchdichtung und Wasserabweiser aufstecken:
Put the soft nose seal and water dispreser on the glass sliding door:

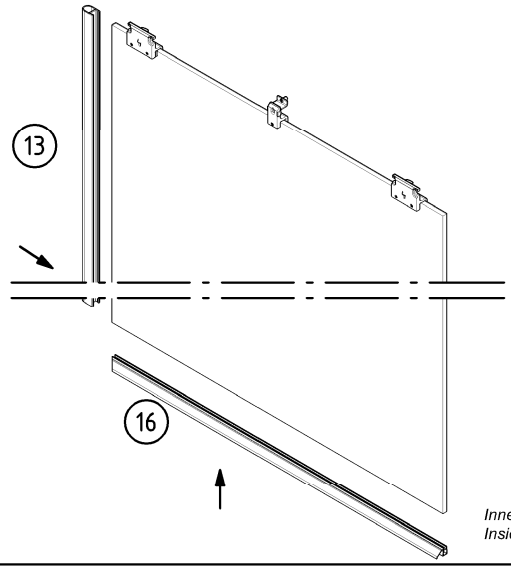

16. Tür einhängen, Höheneinstellung prüfen und sichern
Hook the sliding door, check the height adjustment and fixed it.

Innenansicht
Inside view

1. Klemmbeschläge in Laufwagen einhängen (Laufwagen stellt sich gerade)
Hook the clamp holders into the wagon parts (until wagon is straight)

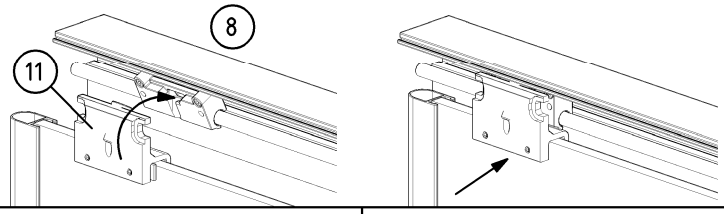

2. Türhöhe einstellen
Adjust the height

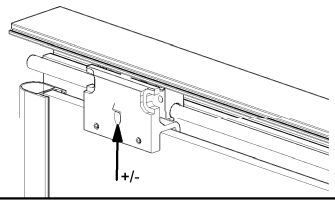

3. Aushebeschutz aktivieren
Activate the secure screws

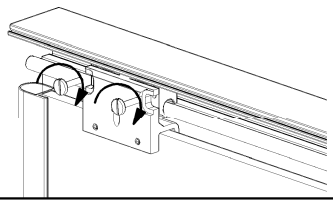

17. Einzüge individuell positionieren (pro EInzug Ablauf wiederholen):
Position of the bumpers (repeat for each bumper):

Innenansicht
Inside view

1. Befestigungsschrauben leicht lösen, Tür Richtung Einzug bewegen und Starter in Einzug eingreifen lassen (Tür wird nun eingezogen)
Slightly loosen the mounting screws, move the door to the bumper and allow the starter into it (door is now closed)

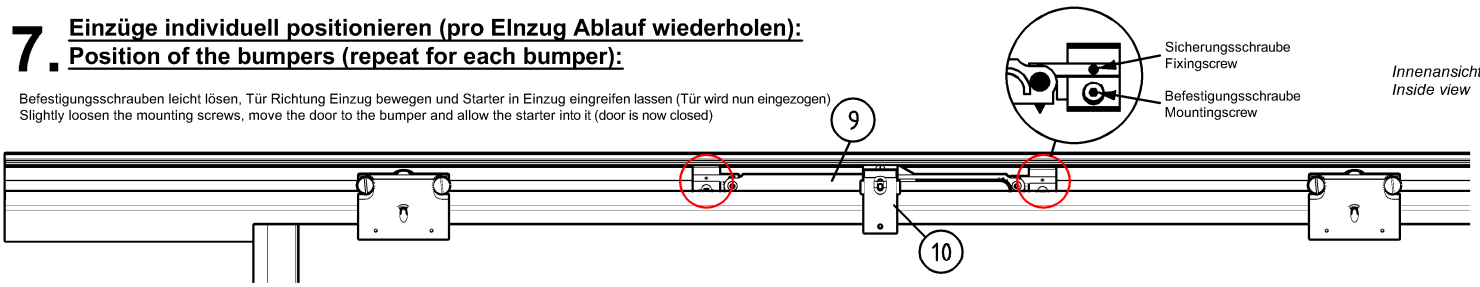

2. Tür mit Einzug in die gewünschte Endposition fahren, Befestigungs- und Sicherungsschrauben wieder befestigen
Move the door with bumper to the desired end position, thighten the mountain- and fixing screws

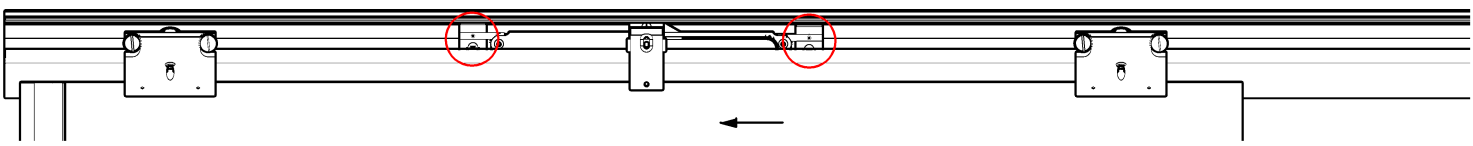

3. Tür wieder öffnen, Einzug ist nun gespannt - FERTIG
Open the door, bumper is activated - DONE

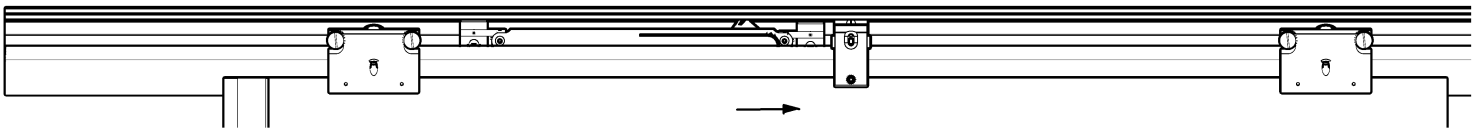

18. Klipsblende auf- und Abdeckprofil einklipsen:
Put the cover on the slide frame and insert cover profil into it:

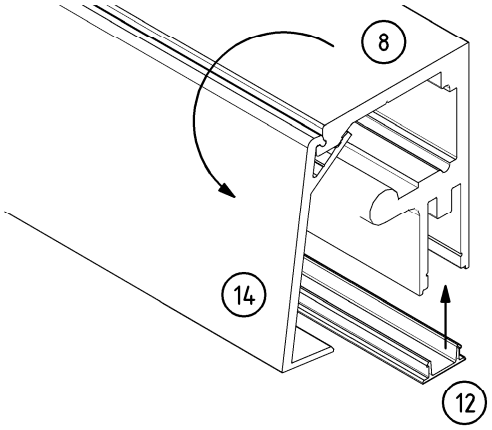

Innenansicht
Inside view

19. Fix- und Seitenteil beidseitig und am Boden versiegeln:
Sealing the fixed and side panel both sides and at the bottom:

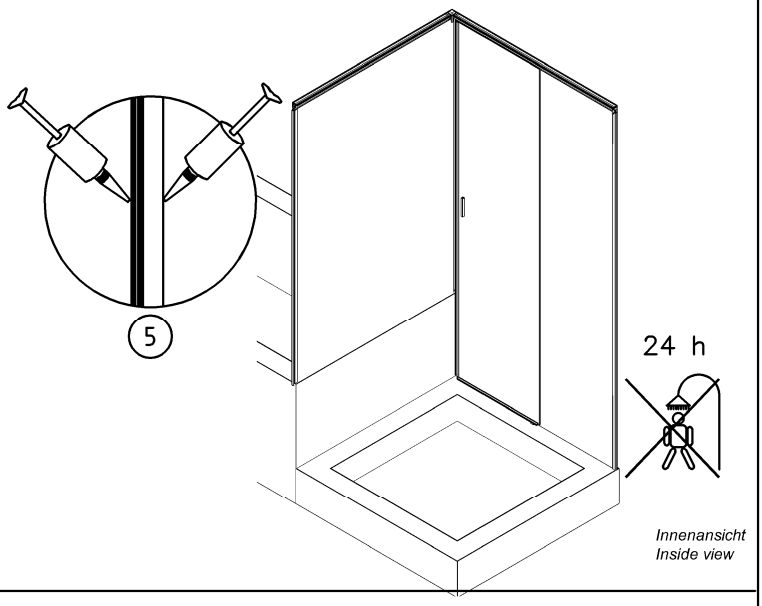

Innenansicht
Inside view