gral SYSTEME

Technische Dokumentation | Technical documentation

BF 112

Falttürsystem
Folding door system

8 mm
45 kg

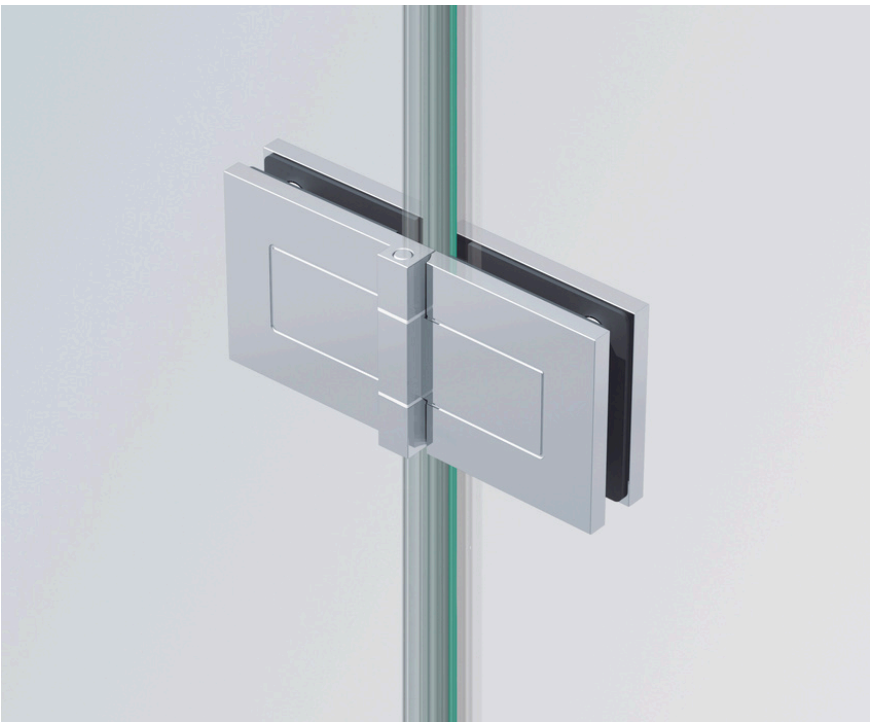

Technische Daten

- nach innen oder außen öffnend
- Türbeschläge Glas/Wand mit Federmechanismus
- Türbeschläge Glas/Glas ohne Federmechanismus (180° einseitig öffnend)
- Türbeschläge Glas/Wand mit mehrfach und stufenlos einstellbarer Nullstellung
- Türbeschläge Glas/Wand selbstschließend ab 20° (innen/außen)
- Wandbefestigung mit Langlöchern
- nicht sichtbare Verschraubungen und Kappenbefestigung
- einfache Dichtungsbearbeitung (nur Längenschnitt)
- großzügiger Duscheneinstieg
- raumsparend, barrierefrei und rahmenlos
- Max. Türgewicht: 45 kg
- Max. Türbreite: 1.000 mm (H: 2.000 mm, 8 mm)
- Glasstärke: 8 mm
- Grundmaterial: Messing

Standardoberflächen

- Glanzverchromt (501)
- Ähnl. Niro matt (507)
- RAL 9005 schwarz matt (304)
- RAL Sonderfarbe (399)

Technical data

- inward or outward opening
- door fittings glass/wall with spring mechanism
- door fittings glass/glass without spring mechanism (180° one-sided opening)
- door fittings glass/wall with adaptable and infinitely variable zero positioning
- door fittings glass/wall selfclosing at 20° (inside/outside)
- wall fixing with elongated holes
- non-visible screws and cap mountings
- simplified gasket work (simply cut to length)
- spacious shower entry
- space saving, barrier-free compatible and frameless
- max. door weight: 45 kg
- max. door width: 1.000 mm (H: 2.000 mm, 8 mm)
- glass thickness: 8 mm
- basic material: brass

Standardoberflächen

- polished chromed (501)
- sim. satin stainless steel (507)
- RAL 9005 black matt (304)
- RAL special colour (399)

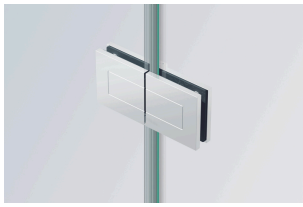

6 JAHRE GARANTIE
YEARS WARRANTY
* long life product *

Einbausituationen | Installation situation

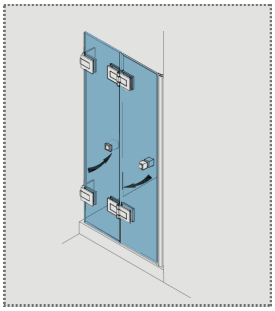

Typ(e) 400

Nischenkabine
1 Falttür
Niche cubicle,
1 Bi-folding door

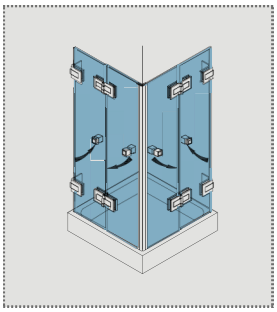

Typ(e) 420

Eckkabine
2 Falttüren 90°
Corner cubicle,
2 Bi-folding doors 90°

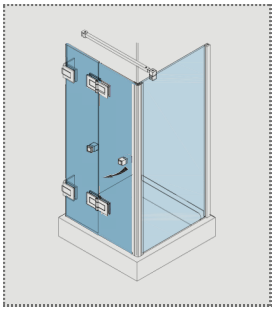

Typ(e) 430 W/P

Eckkabine
1 Falttür, 1 Seitenwand 90°
Corner cubicle,
1 Bi-folding door,
1 side panel 90°

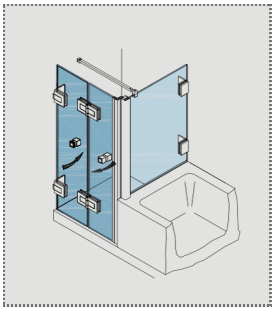

Typ(e) 431 W/P

Eckkabine an Badewanne,
1 Falttür, 1 verkürzte Seitenwand 90°
Corner cubicle,
1 Bi-folding door, 1 shortened side panel 90°

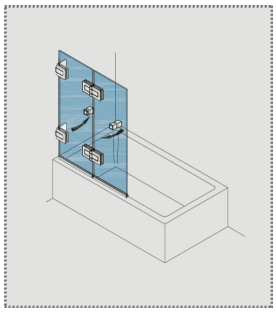

Typ(e) 470

1 Falttür auf Badewanne
Bi-folding door on bathtub

Typ(e) 400

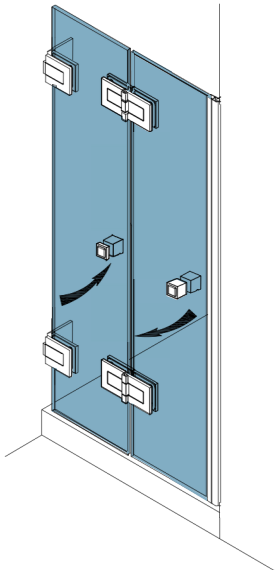

Art.-Nr. / Art. No.	Bezeichnung	Description
70.180 2 (St. / pce)	Band Glas/Wand	Hinge glass/wall
70.151 2 (St. / pce)	Faltband Glas/Glas 180°	Folding hinge glass/glass 180°
74.109 1 (St. / pce)	Magnetleistenträger	Magnetic support profile
74.017 1 (St. / pce)	Wasserabweiser für 8 mm Glas	Water disperser for 8 mm glass
74.052 1 (St. / pce)	Magnetdichtung 90°	Magnetic seal for 90°
74.025 1 (St. / pce)	Schlauchdichtung für 8 mm Glas	Soft nose seal for 8 mm glass
74.159 1 (St. / pce)	Schlauchdichtung für 8 mm Glas	Soft nose seal for 8 mm glass
75.118 1 (St. / pce)	Falttürknopf klein	Folding door knob small
75.116 1 (St. / pce)	Falttürknopf groß	Folding door knob big

Details

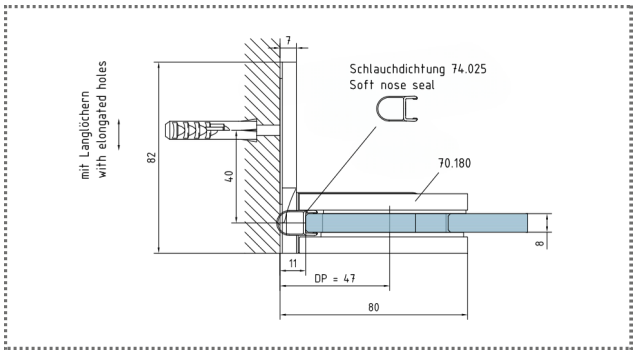

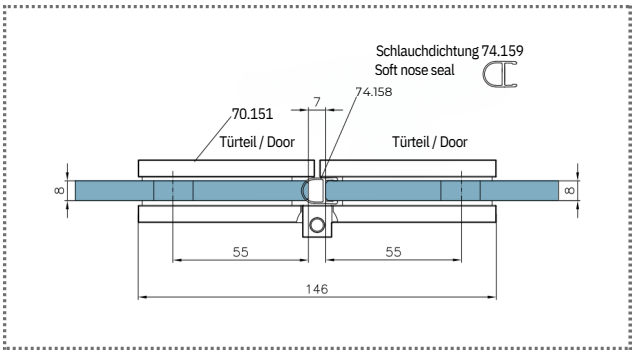

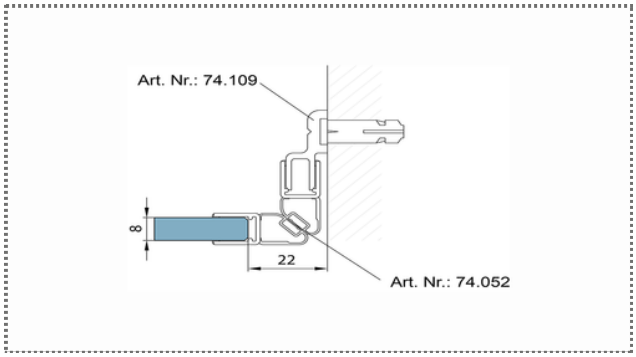

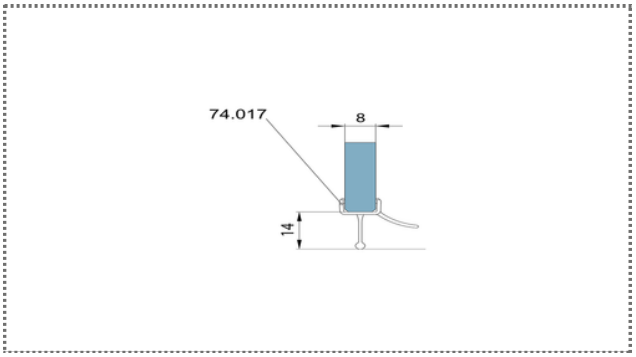

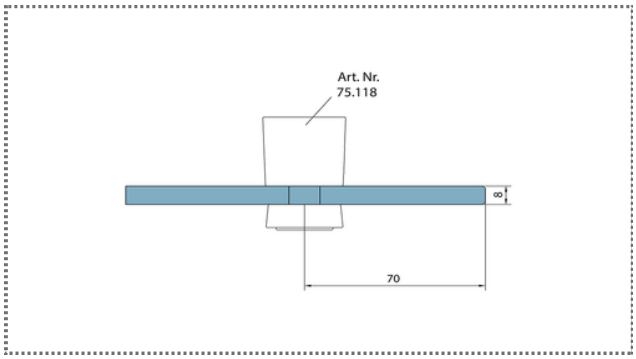

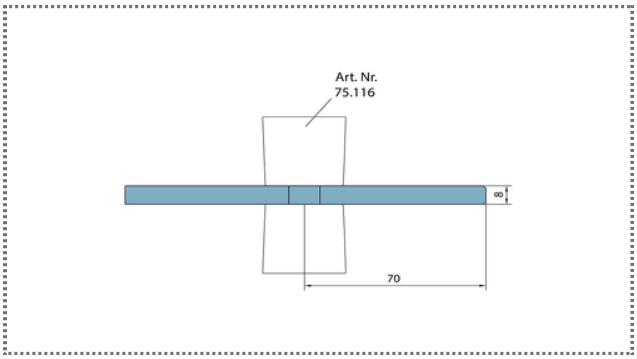

Typ(e) 400

Draufsicht / Für Duschen **mit/ohne** Duschtasse / DIN-links (DIN-rechts spiegelbildlich)
Top view / For showers **with/without** shower tray / DIN-left (DIN-right mirror-inverted)

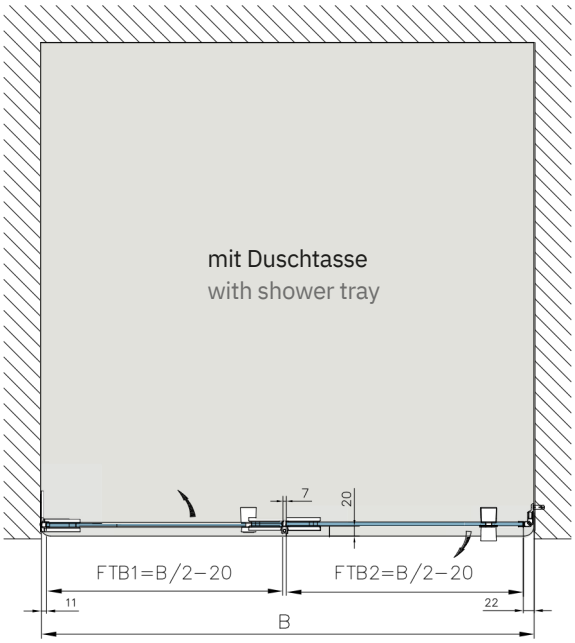

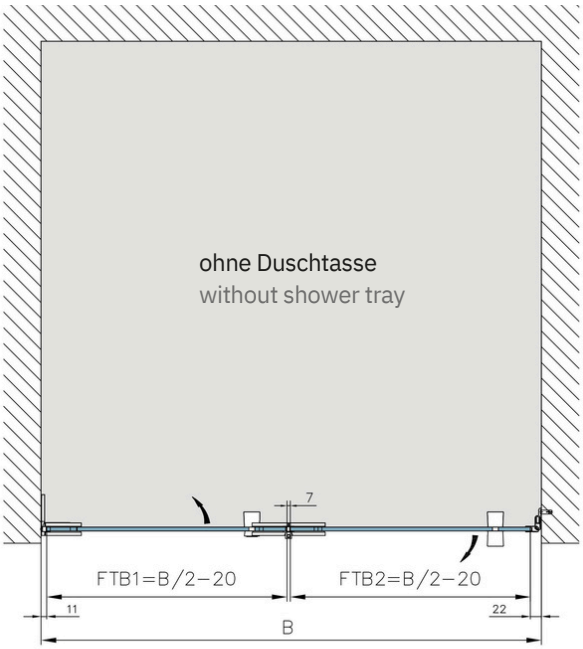

Glasbearbeitung / Aussenansicht / Für Duschen **mit/ohne** Duschtasse / DIN-links (DIN-rechts spiegelbildlich)
Glass preparation / view from outside / For showers **with/without** shower tray / DIN-left (DIN-right mirror-inverted)

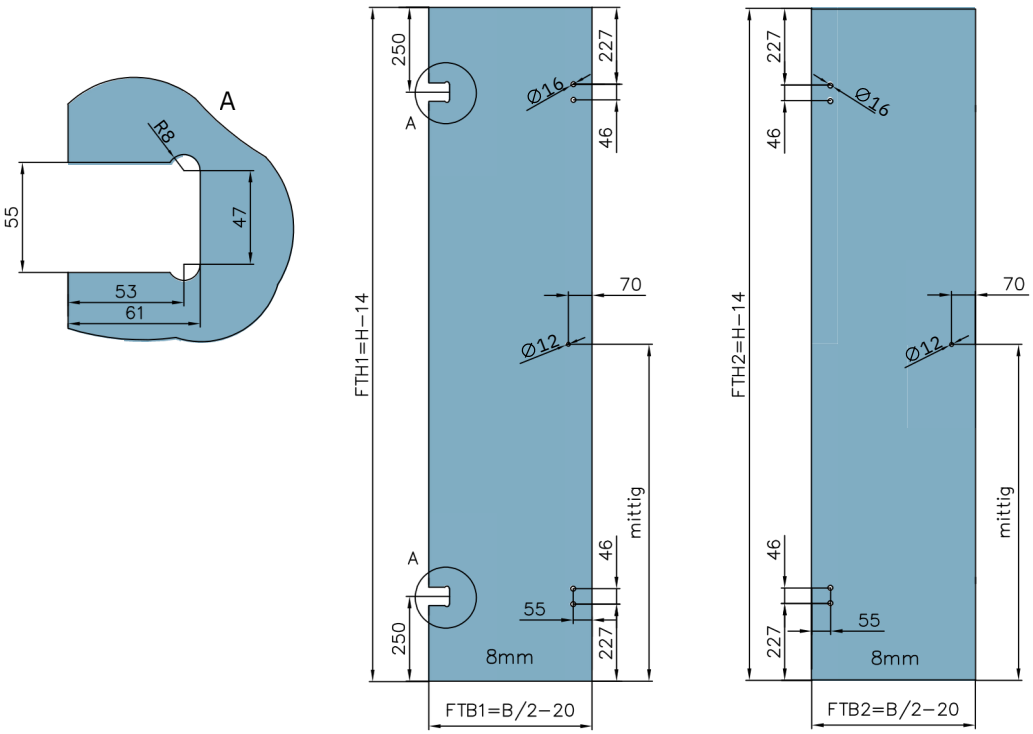

Typ(e) 420

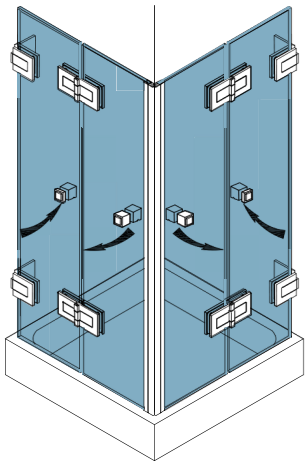

Art.-Nr. / Art. No.	Bezeichnung	Description
70.180 4 (St. / pce)	Band Glas/Wand	Hinge glass/wall
70.151 4 (St. / pce)	Faltband Glas/Glas 180°	Folding hinge glass/glass 180°
74.017 2 (St. / pce)	Wasserabweiser für 8 mm Glas	Water disperser for 8 mm glass
74.052 1 (St. / pce)	Magnetdichtung 90°	Magnetic seal for 90°
74.025 2 (St. / pce)	Schlauchdichtung für 8 mm Glas	Soft nose seal for 8 mm glass
74.159 2 (St. / pce)	Schlauchdichtung für 8 mm Glas	Soft nose seal for 8 mm glass
75.118 2 (St. / pce)	Falttürknopf klein	Folding door knob small
75.116 2 (St. / pce)	Falttürknopf groß	Folding door knob big

Details

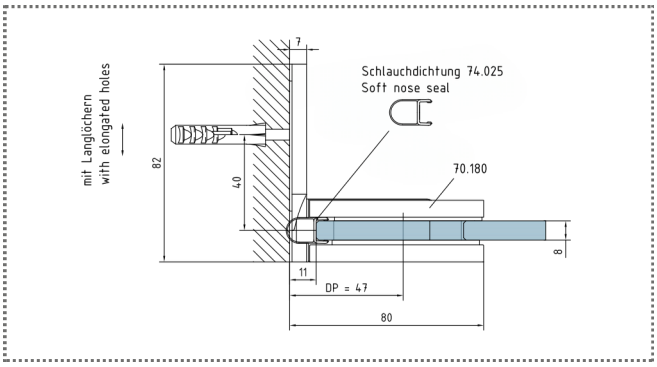

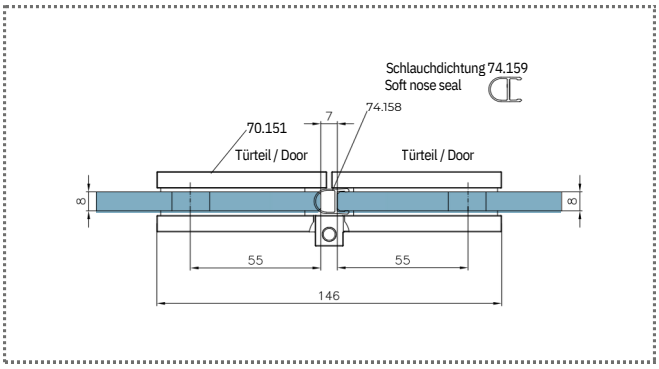

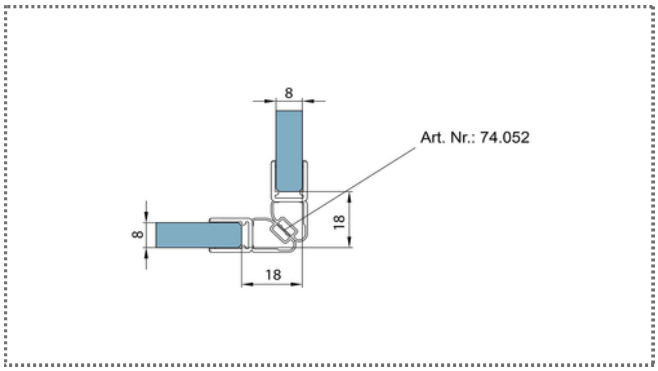

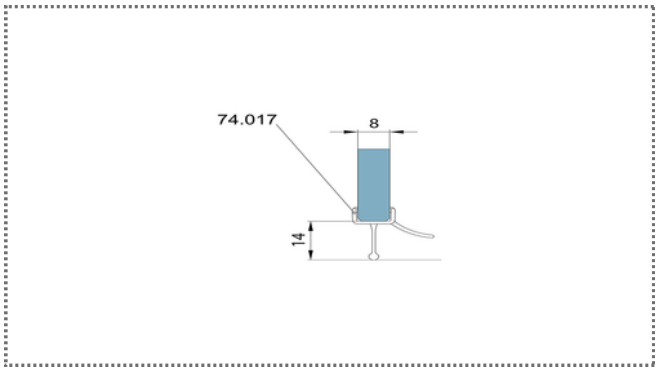

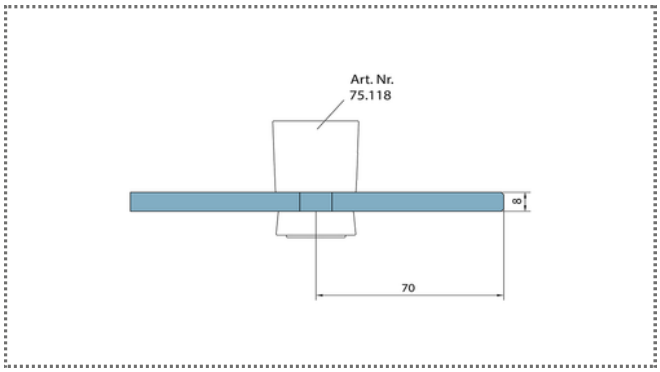

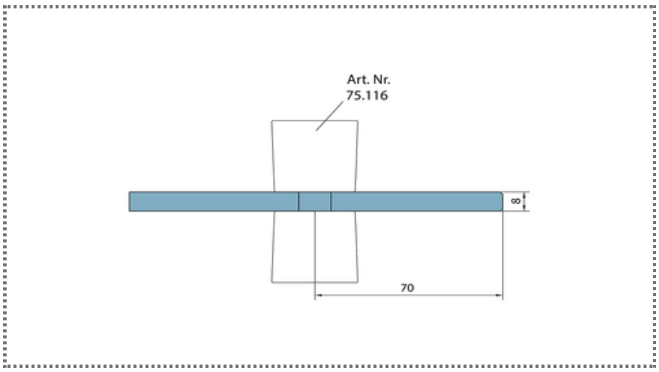

Typ(e) 420

Draufsicht / Für Duschen **mit/ohne** Duschtasse / DIN-links (DIN-rechts spiegelbildlich)
Top view / For showers **with/without** shower tray / DIN-left (DIN-right mirror-inverted)

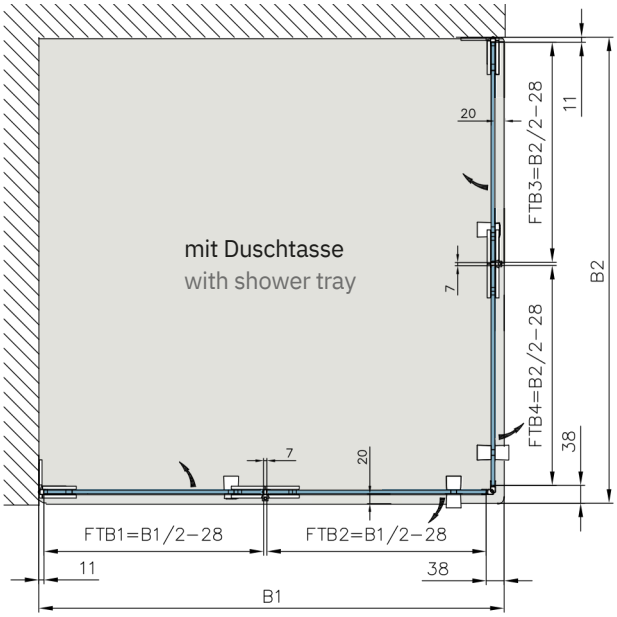

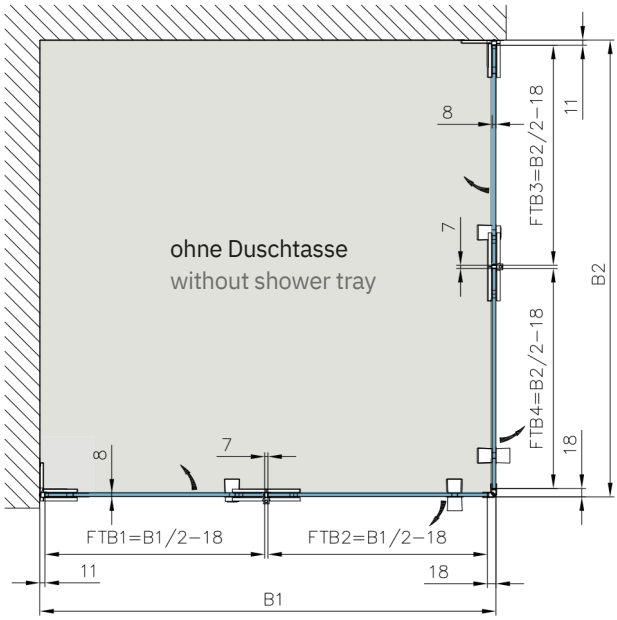

Glasbearbeitung / Aussenansicht / Für Duschen **mit/ohne** Duschtasse / DIN-links (DIN-rechts spiegelbildlich)
Glass preparation / view from outside / For showers **with/without** shower tray / DIN-left (DIN-right mirror-inverted)

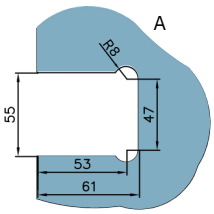

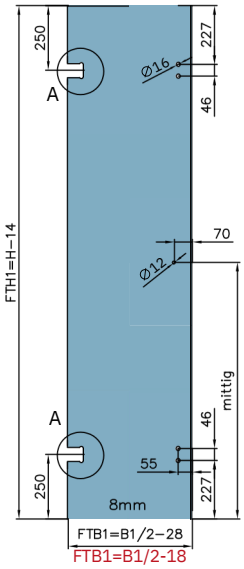

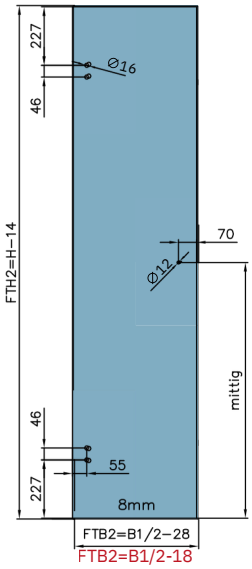

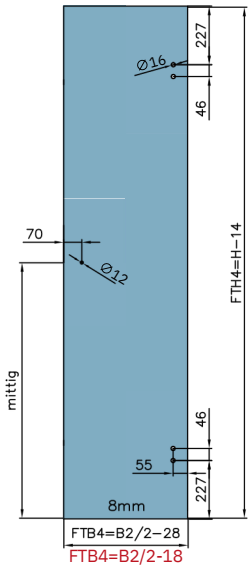

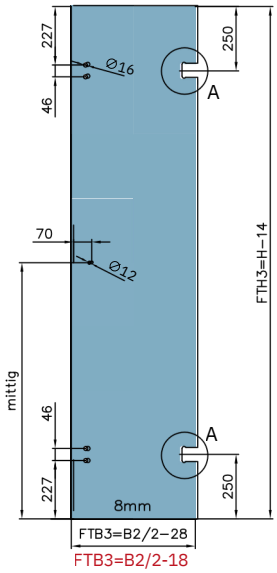

Typ(e) 430 W

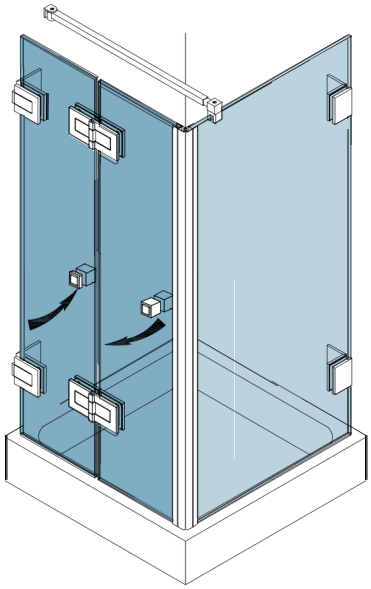

Art.-Nr. /Art. No.	Bezeichnung	Description
70.180 2 (St. / pce)	Band Glas/Wand	Hinge glass/wall
70.151 2 (St. / pce)	Faltband Glas/Glas 180°	Folding hinge glass/glass 180°
70.185 2 (St. / pce)	Winkel Glas/Wand 90°	Bracket glass/wall 90°
74.017 1 (St. / pce)	Wasserabweiser für 8 mm Glas	Water disperser for 8 mm glass
74.052 1 (St. / pce)	Magnetdichtung 90°	Magnetic seal for 90°
74.025 1 (St. / pce)	Schlauchdichtung für 8 mm Glas	Soft nose seal for 8 mm glass
74.159 1 (St. / pce)	Schlauchdichtung für 8 mm Glas	Soft nose seal for 8 mm glass
75.118 1 (St. / pce)	Falttürknopf klein	Folding door knob small
75.116 1 (St. / pce)	Falttürknopf groß	Folding door knob big
75.266 1 (St. / pce)	Haltestange, eckig, Glas/Wand, einstellbar, L=1000 mm	Support bar, square, glass/wall, adjustable, L=1000 mm

Details

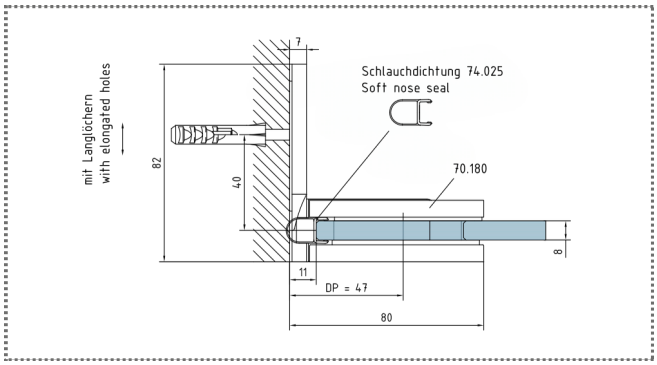

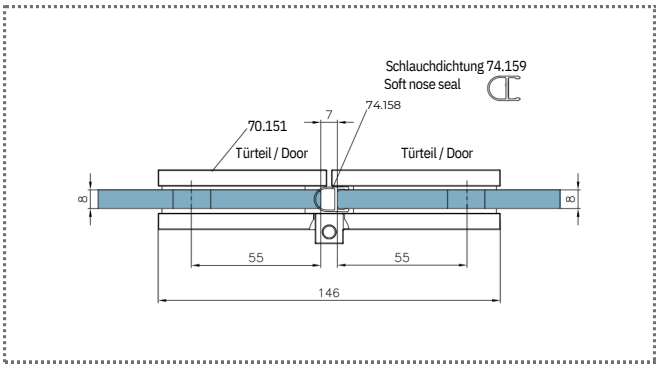

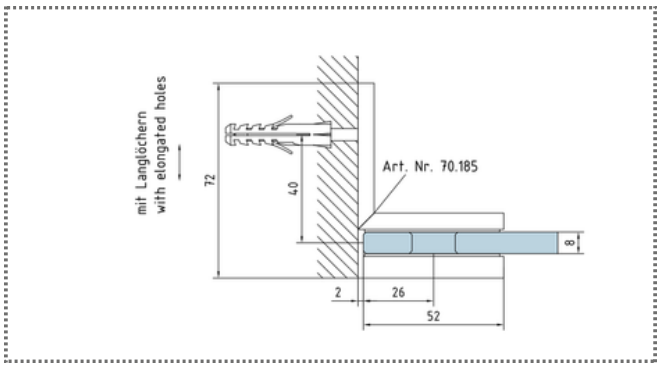

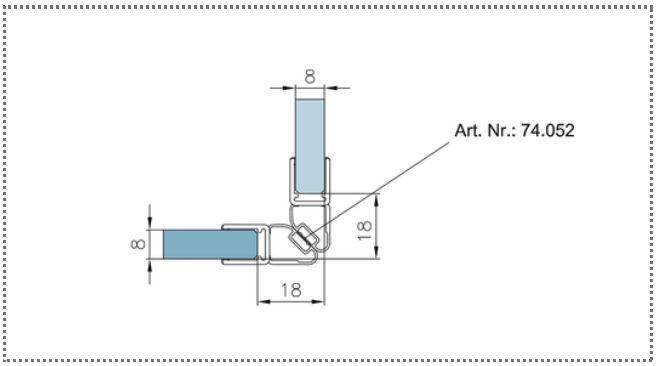

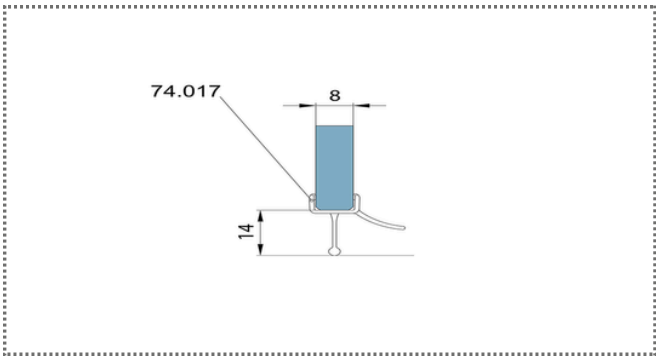

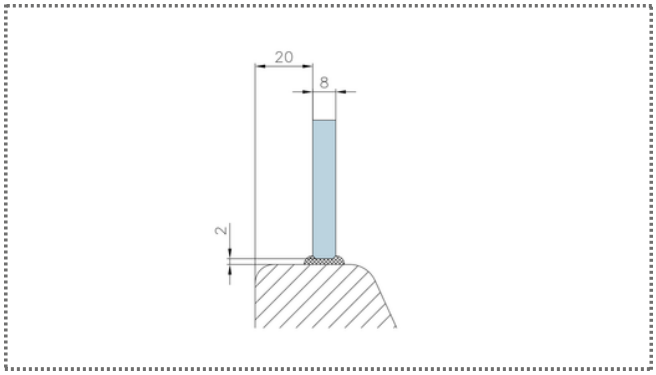

Typ(e) 430W

Draufsicht / Für Duschen **mit/ohne** Duschtasse / DIN-links (DIN-rechts spiegelbildlich)
Top view / For showers **with/without** shower tray / DIN-left (DIN-right mirror-inverted)

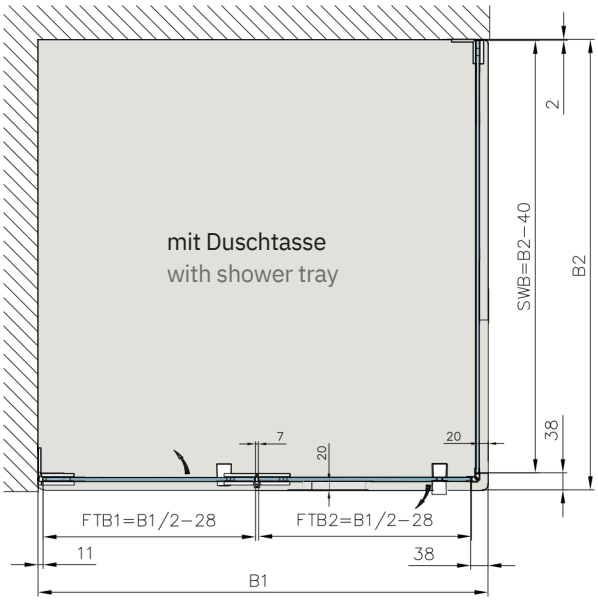

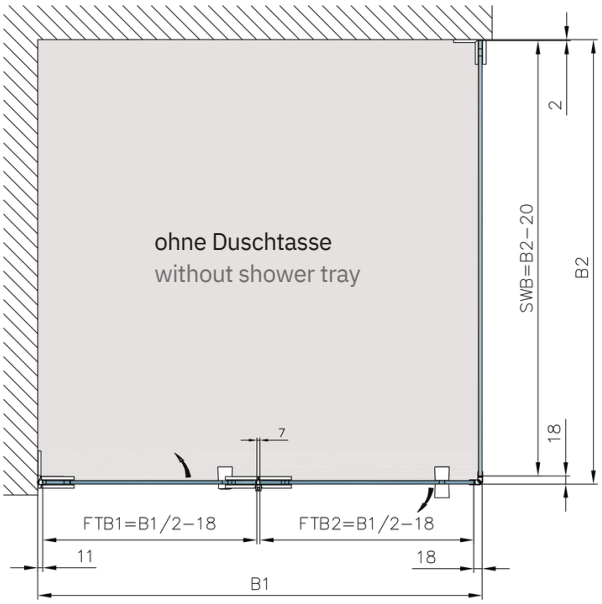

Glasbearbeitung / Aussenansicht / Für Duschen **mit/ohne** Duschtasse / DIN-links (DIN-rechts spiegelbildlich)
Glass preparation / view from outside / For showers **with/without** shower tray / DIN-left (DIN-right mirror-inverted)

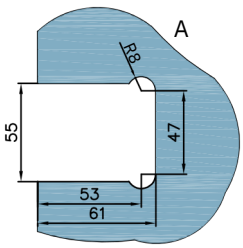

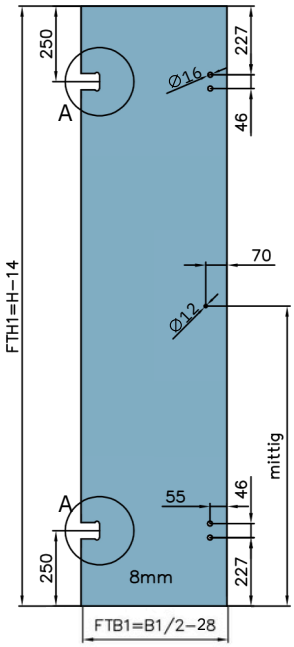

FTB1=B1/2-18

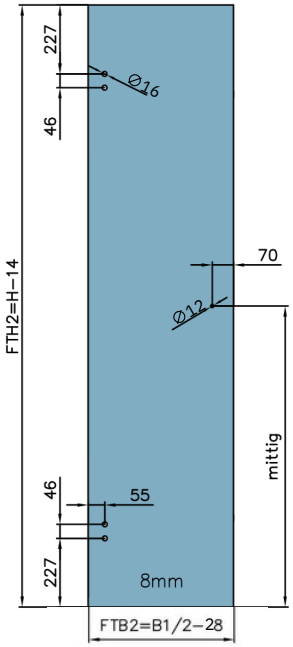

FTB2=B1/2-18

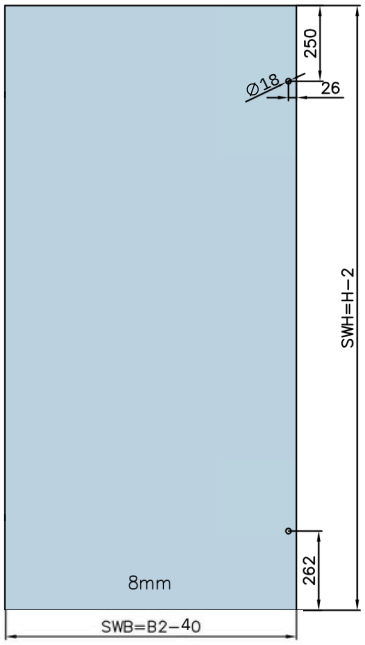

SWB=B2-20

Typ(e) 430P

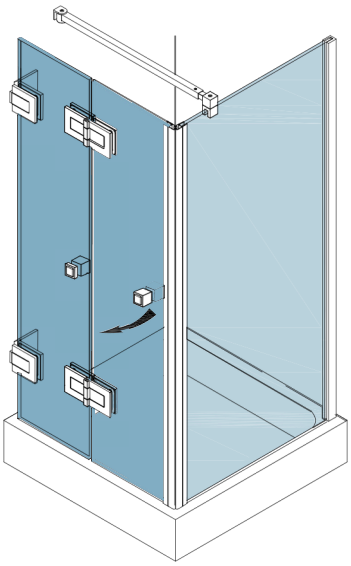

Art.-Nr. /Art. No.	Bezeichnung	Description
70.180 2 (St. / pce)	Band Glas/Wand	Hinge glass/wall
70.151 2 (St. / pce)	Faltband Glas/Glas 180°	Folding hinge glass/glass 180°
74.127 1 (St. / pce)	Seitenteilaufnahme	Clamp profile
74.034 1 (St. / pce)	Abdeckkappe für Seitenteilaufnahme	Cover cap for clamp profile
74.017 1 (St. / pce)	Wasserabweiser für 8 mm Glas	Water disperser for 8mm glass
74.052 1 (St. / pce)	Magnetdichtung 90°	Magnetic seal for 90°
74.025 1 (St. / pce)	Schlauchdichtung für 8 mm Glas	Soft nose seal for 8 mm glass
74.159 1 (St. / pce)	Schlauchdichtung für 8 mm Glas	Soft nose seal for 8 mm glass
75.118 1 (St. / pce)	Falttürknopf klein	Folding door knob small
75.116 1 (St. / pce)	Falttürknopf groß	Folding door knob big
75.266 1(St. / pce)	Haltestange, eckig, Glas/Wand, einstellbar, L=1000 mm	Support bar, square, glass/wall, adjustable, L=1000 mm

Details

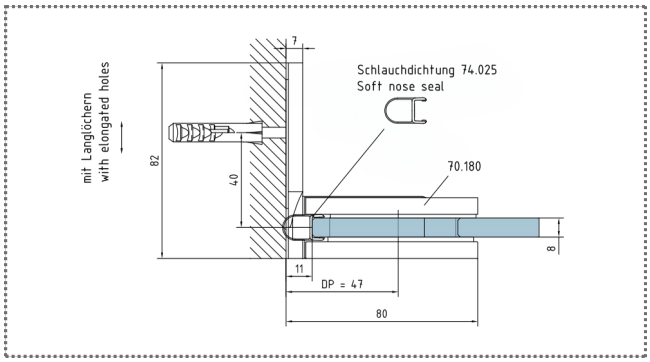

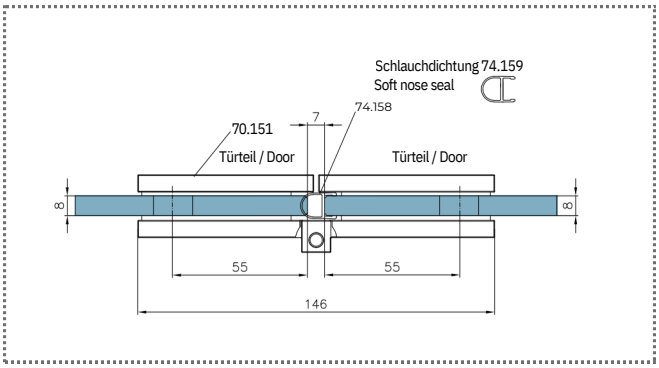

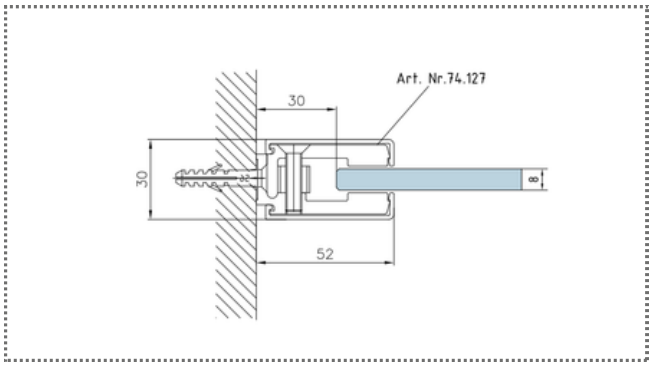

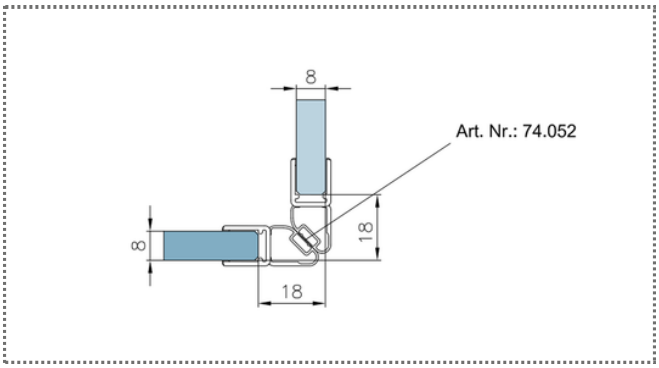

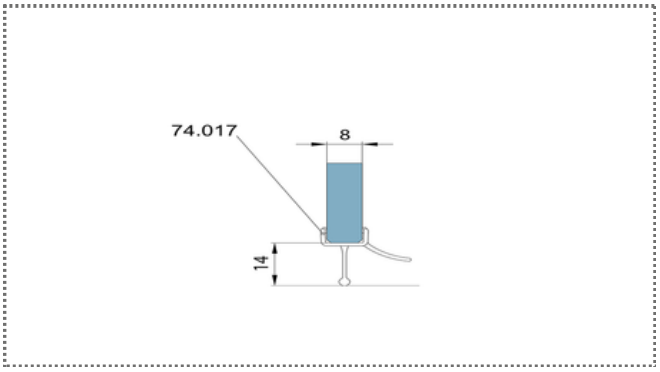

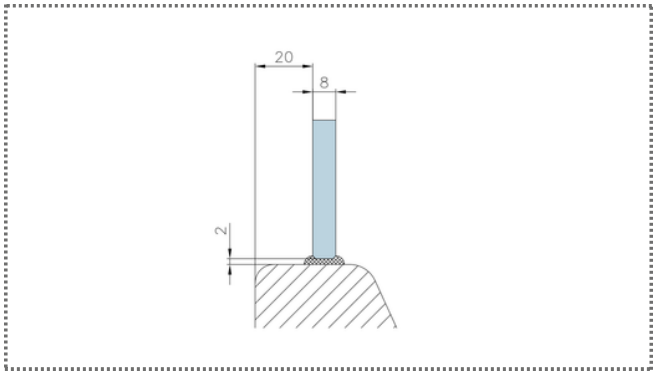

Typ(e) 430P

Draufsicht / Für Duschen **mit/ohne** Duschtasse / DIN-links (DIN-rechts spiegelbildlich)
Top view / For showers **with/without** shower tray / DIN-left (DIN-right mirror-inverted)

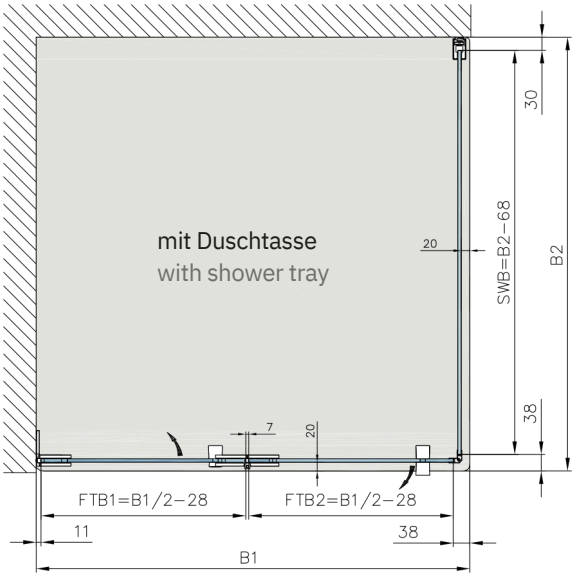

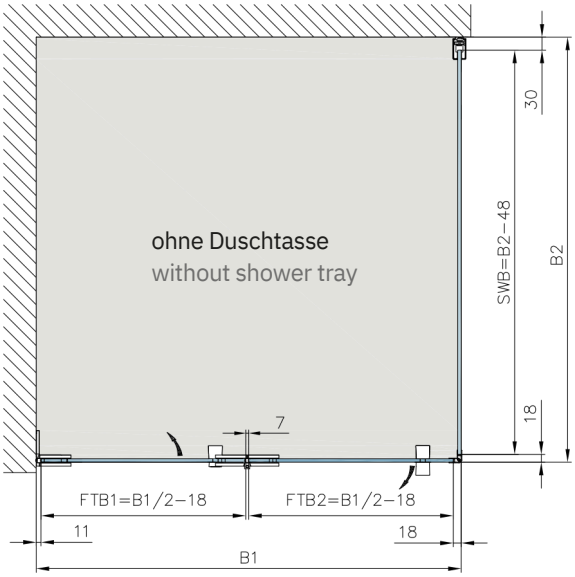

Glasbearbeitung / Aussenansicht / Für Duschen **mit/ohne** Duschtasse / DIN-links (DIN-rechts spiegelbildlich)
Glass preparation / view from outside / For showers **with/without** shower tray / DIN-left (DIN-right mirror-inverted)

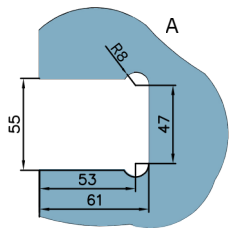

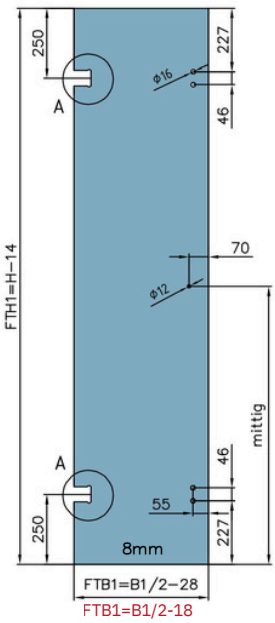

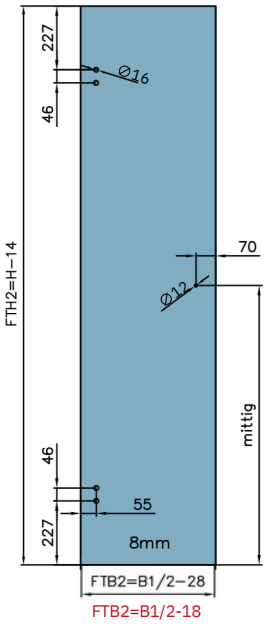

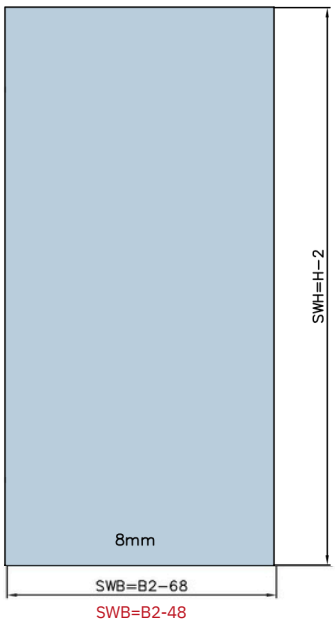

gral SYSTEME

Typ(e) 431W

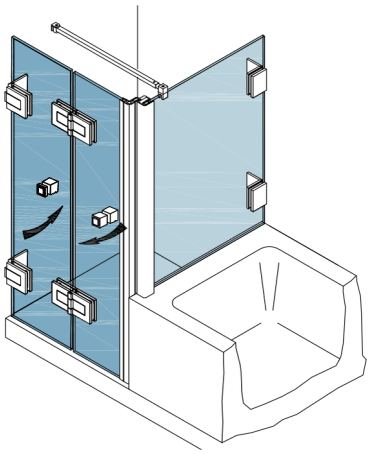

Art.-Nr. /Art. No.	Bezeichnung	Description
70.180 2 (St. / pce)	Band Glas/Wand	Hinge glass/wall
70.151 2 (St. / pce)	Faltband Glas/Glas 180°	Folding hinge glass/glass 180°
74.185 1 (St. / pce)	Winkel Glas/Wand 90°	Bracket glass/wall 90°
74.109 1 (St. / pce)	Magnetleistenträger	Magnetic support profile
74.112 1 (St. / pce)	Badewannenaufsatzprofil	Batthub attachement profile
74.017 1 (St. / pce)	Wasserabweiser für 8 mm Glas	Water disperser for 8mm glass
74.052 1 (St. / pce)	Magnetdichtung 90°	Magnetic seal for 90°
74.025 1 (St. / pce)	Schlauchdichtung für 8 mm Glas	Soft nose seal for 8 mm glass
75.159 1 (St. / pce)	Schlauchdichtung für 8 mm Glas	Soft nose seal for 8 mm glass
75.118 1 (St. / pce)	Falttürknopf klein	Folding door knob small
75.116 1(St. / pce)	Falttürknopf groß	Folding door knob big
75.266 1 (St. / pce)	Haltestange, eckig, Glas/Wand, einstellbar, L=1000 mm	Support bar, square, glass/wall, adjustable, L=1000 mm

Details

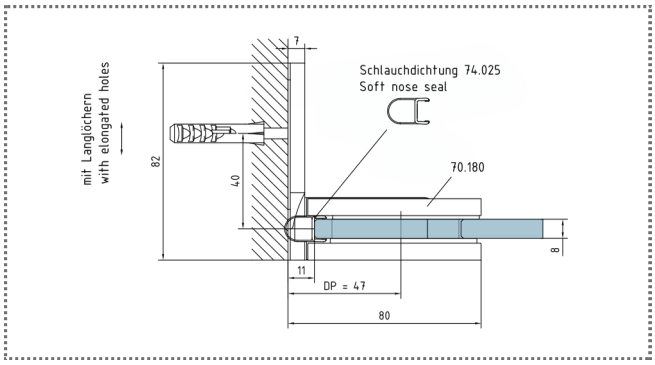

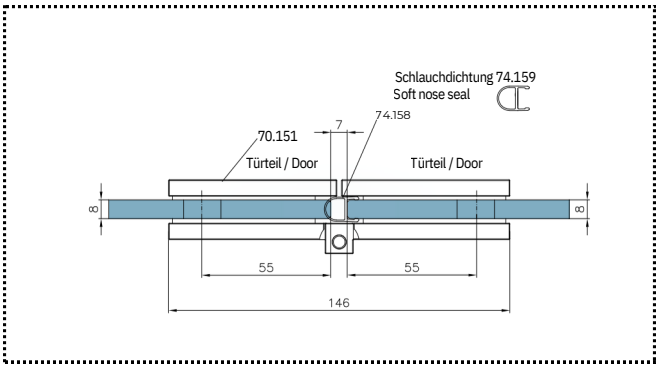

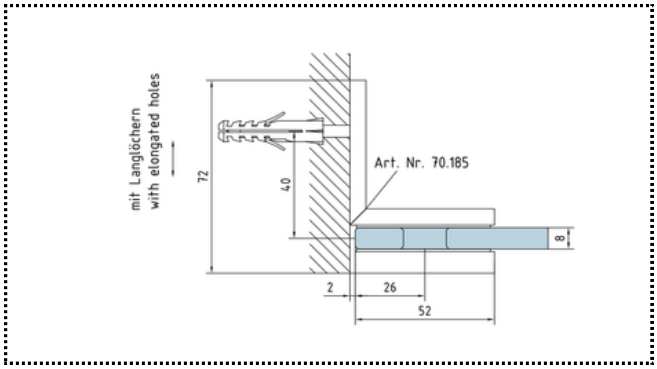

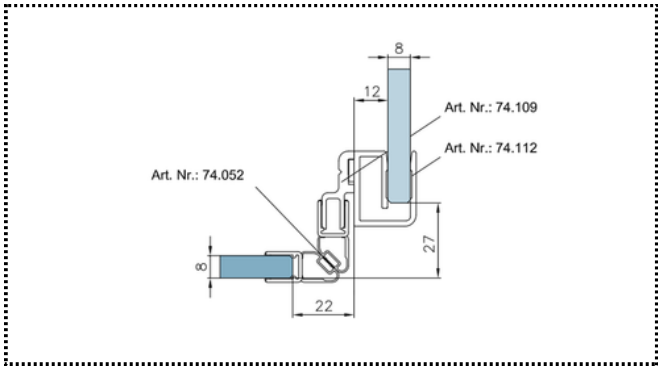

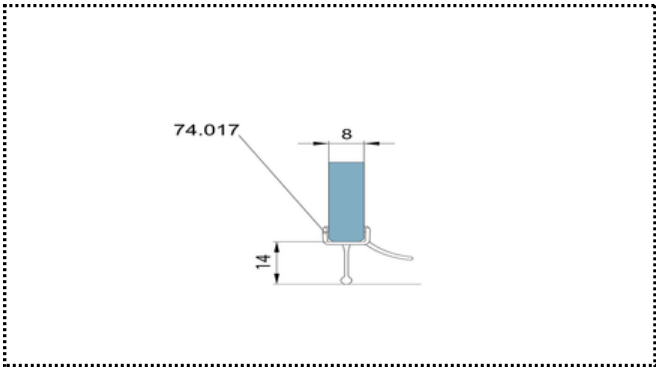

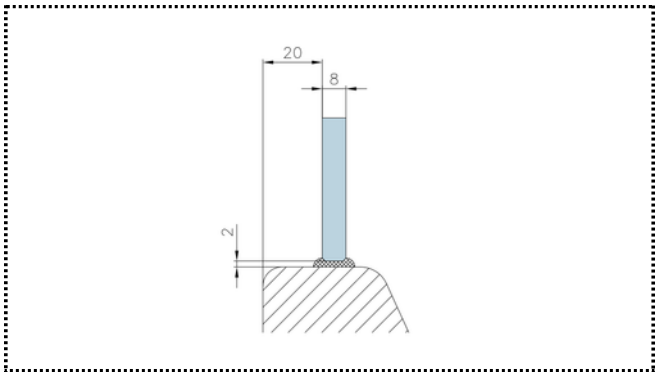

Typ(e) 431W

Draufsicht / Für Duschen **mit/ohne** Duschtasse / DIN-links (DIN-rechts spiegelbildlich)
Top view / For showers **with/without** shower tray / DIN-left (DIN-right mirror-inverted)

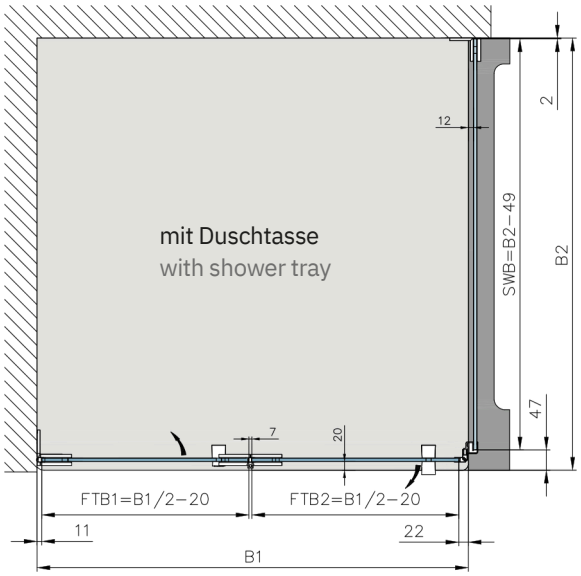

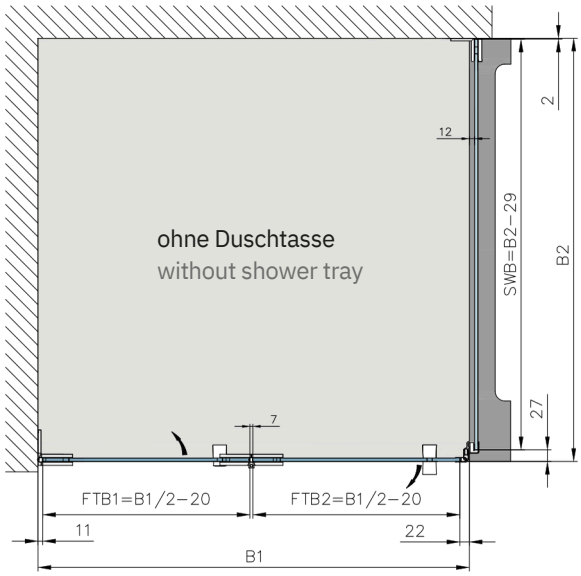

Glasbearbeitung / Aussenansicht / Für Duschen **mit/ohne** Duschtasse / DIN-links (DIN-rechts spiegelbildlich)
Glass preparation / view from outside / For showers **with/without** shower tray / DIN-left (DIN-right mirror-inverted)

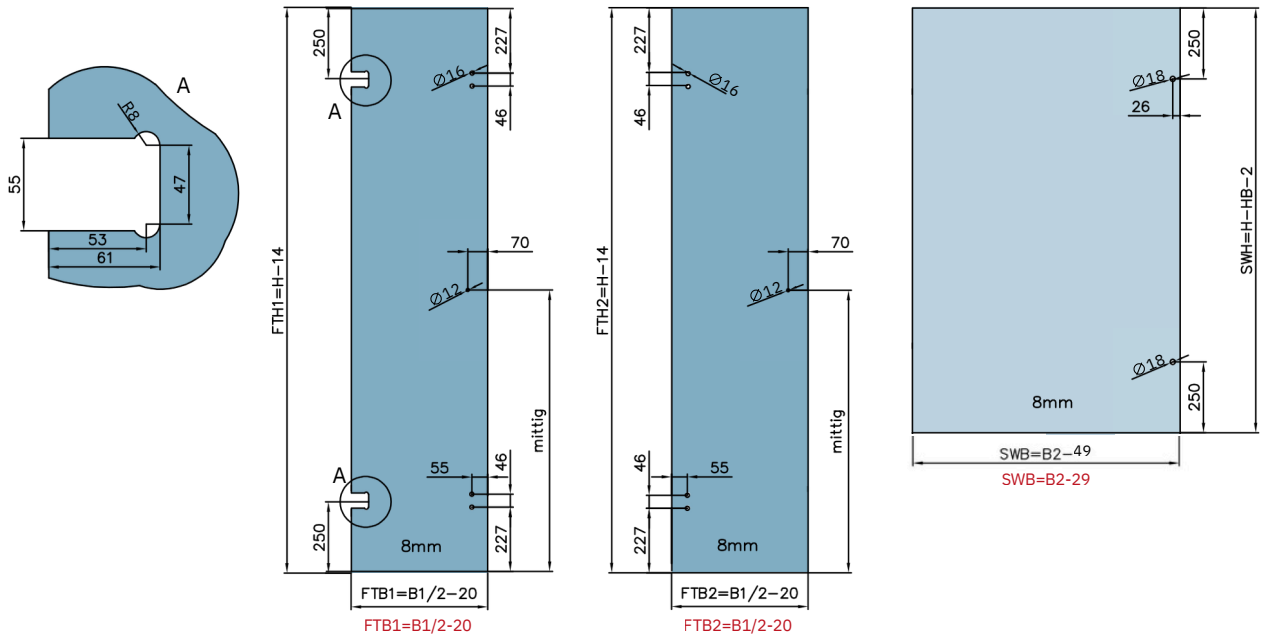

gral SYSTEME

Typ(e) 431P

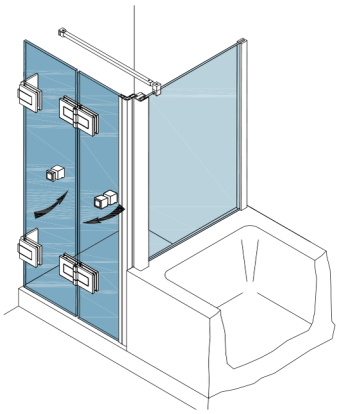

Art.-Nr. /Art. No.	Bezeichnung	Description
70.180 2 (St. / pce)	Band Glas/Wand	Hinge glass/wall
70.151 2 (St. / pce)	Faltband Glas/Glas 180°	Folding hinge glass/glass 180°
74.127 1 (St. / pce)	Seitenteilaufnahme	Clamp profile
74.109 1 (St. / pce)	Magnetleistenträger	Magnetic support profile
74.112 1 (St. / pce)	Badewannenaufsatzprofil	Batthub attachement profile
74.017 1 (St. / pce)	Wasserabweiser für 8 mm Glas	Water disperser for 8mm glass
74.052 1 (St. / pce)	Magnetdichtung 90°	Magnetic seal for 90°
74.025 1 (St. / pce)	Schlauchdichtung für 8 mm Glas	Soft nose seal for 8 mm glass
75.159 1 (St. / pce)	Schlauchdichtung für 8 mm Glas	Soft nose seal for 8 mm glass
75.118 1 (St. / pce)	Falttürknopf klein	Folding door knob small
75.116 1(St. / pce)	Falttürknopf groß	Folding door knob big
75.266 1 (St. / pce)	Haltestange, eckig, Glas/Wand, einstellbar, L=1000 mm	Support bar, square, glass/wall, adjustable, L=1000 mm

Details

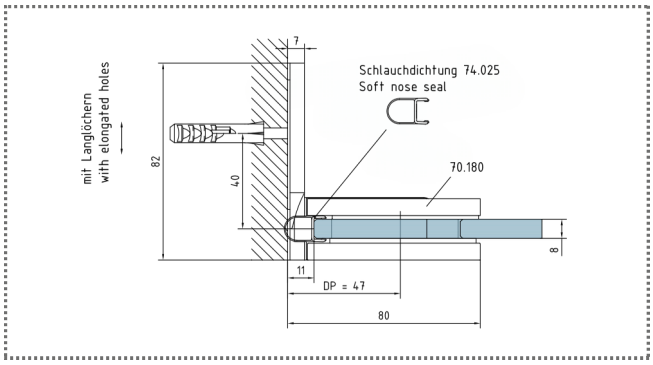

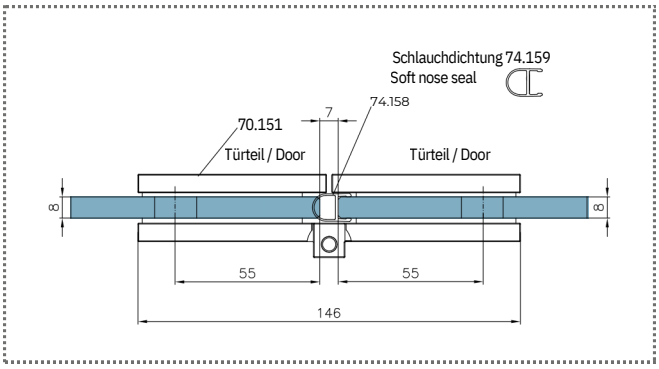

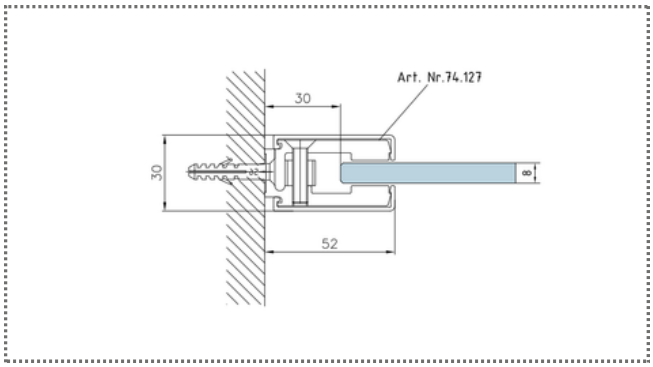

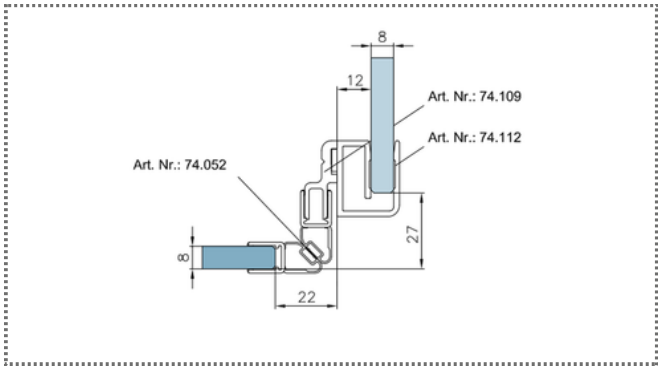

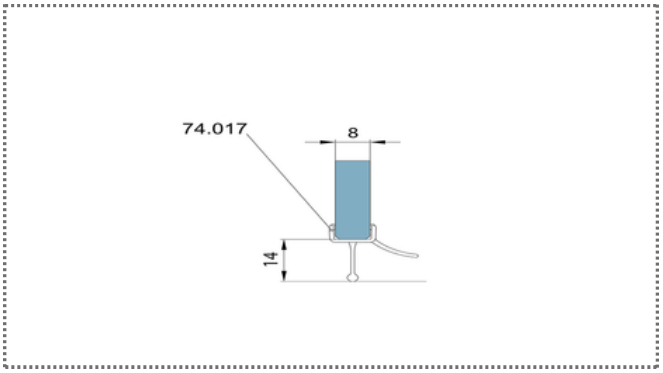

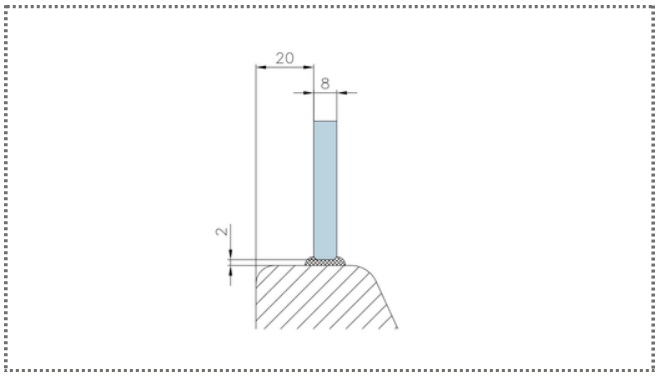

Typ(e) 431P

Draufsicht / Für Duschen **mit/ohne** Duschtasse / DIN-links (DIN-rechts spiegelbildlich)
Top view / For showers **with/without** shower tray / DIN-left (DIN-right mirror-inverted)

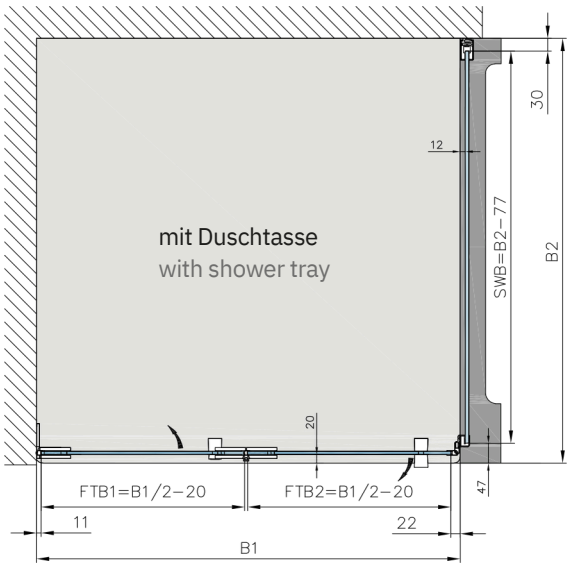

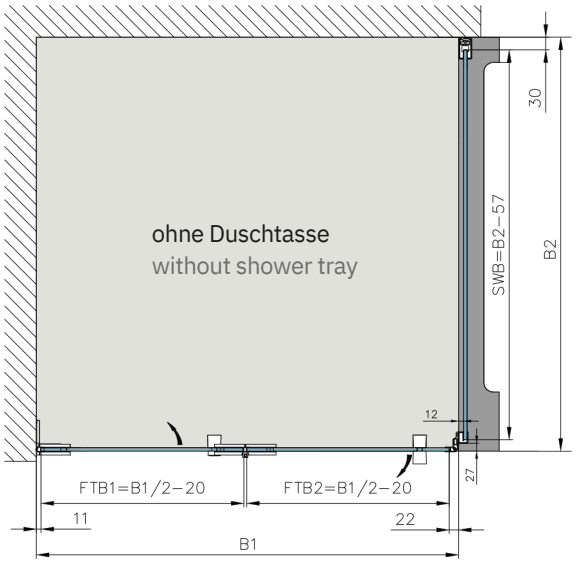

Glasbearbeitung / Aussenansicht / Für Duschen **mit/ohne** Duschtasse / DIN-links (DIN-rechts spiegelbildlich)
Glass preparation / view from outside / For showers **with/without** shower tray / DIN-left (DIN-right mirror-inverted)

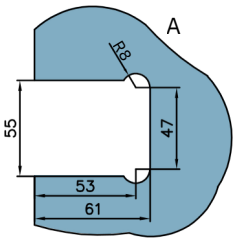

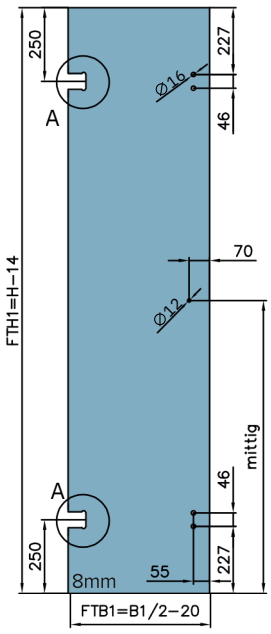

FTB1=B1/2-20

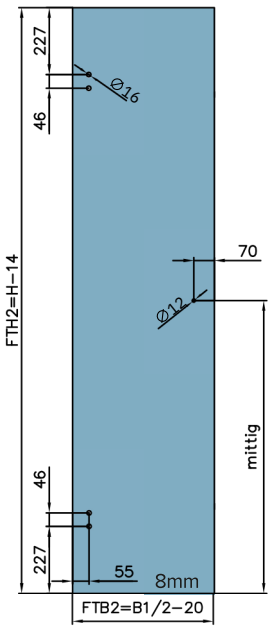

FTB2=B1/2-20

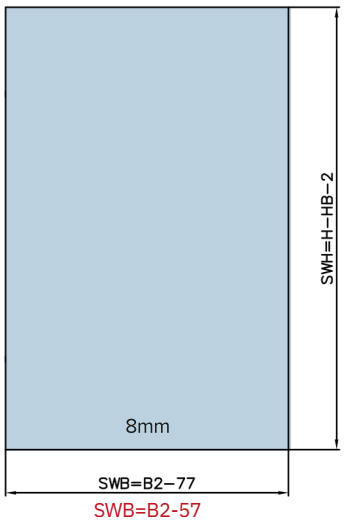

Typ(e) 470

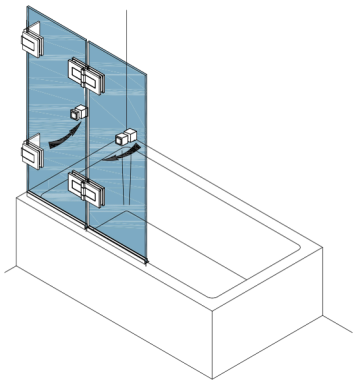

Art.-Nr. / Art. No.	Bezeichnung	Description
70.180 2 (St. / pce)	Band Glas/Wand	Hinge glass/wall
70.151 2 (St. / pce)	Faltband Glas/Glas 180°	Folding hinge glass/glass 180°
74.017 1 (St. / pce)	Wasserabweiser für 8 mm Glas	Water disperser for 8 mm glass
74.025 1 (St. / pce)	Schlauchdichtung für 8 mm Glas	Soft nose seal for 8 mm glass
74.159 1 (St. / pce)	Schlauchdichtung für 8 mm Glas	Soft nose seal for 8 mm glass
75.118 1 (St. / pce)	Falttürknopf klein	Folding door knob small
75.116 1 (St. / pce)	Falttürknopf groß	Folding door knob big

Details

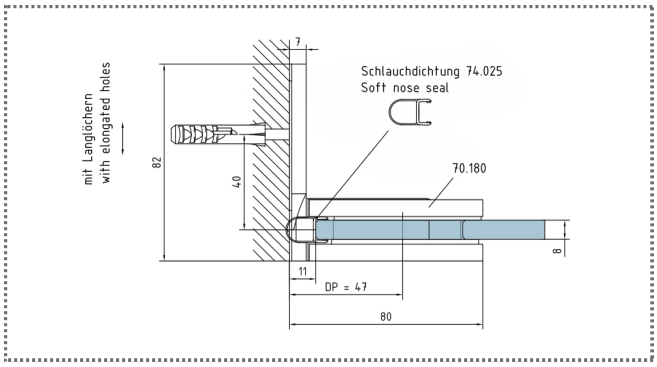

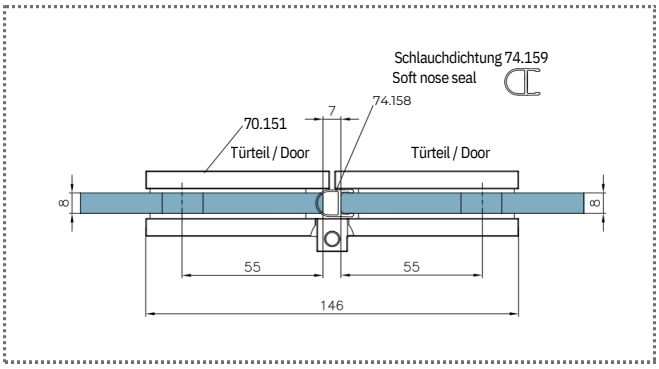

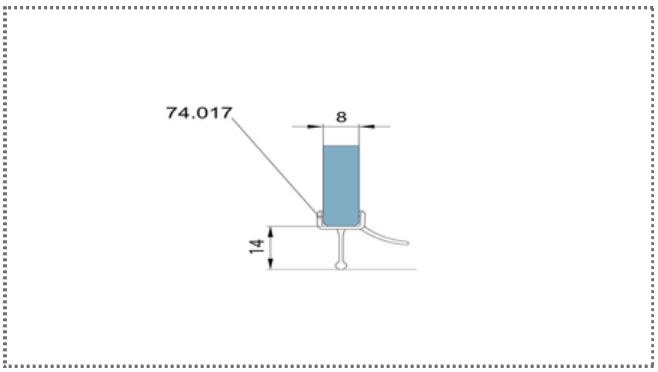

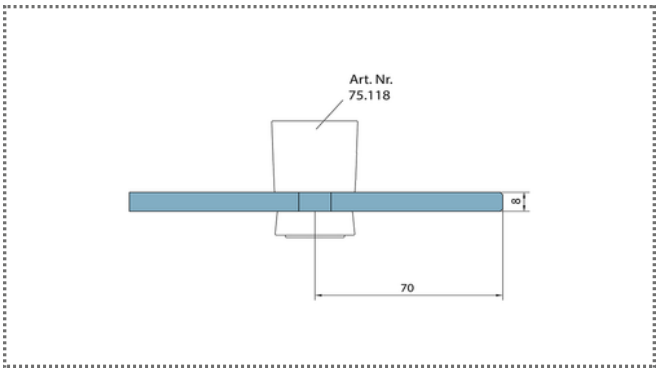

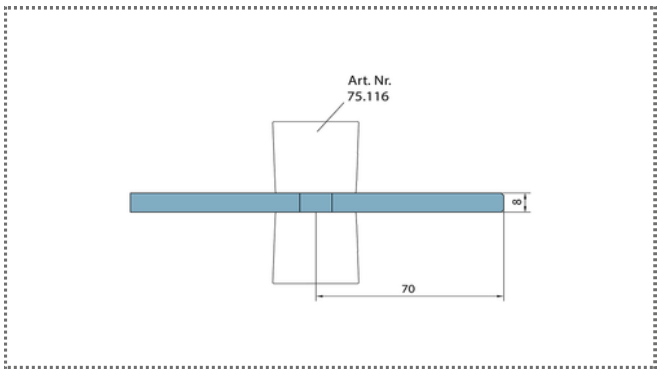

Typ(e) 470

Draufsicht / Für Duschen **mit** Badewanne / DIN-links (DIN-rechts spiegelbildlich)
Top view / For showers **with** bathtub / DIN-left (DIN-right mirror-inverted)

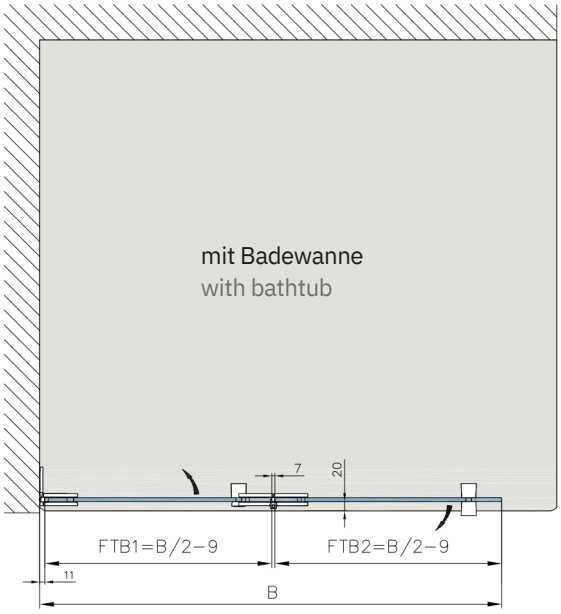
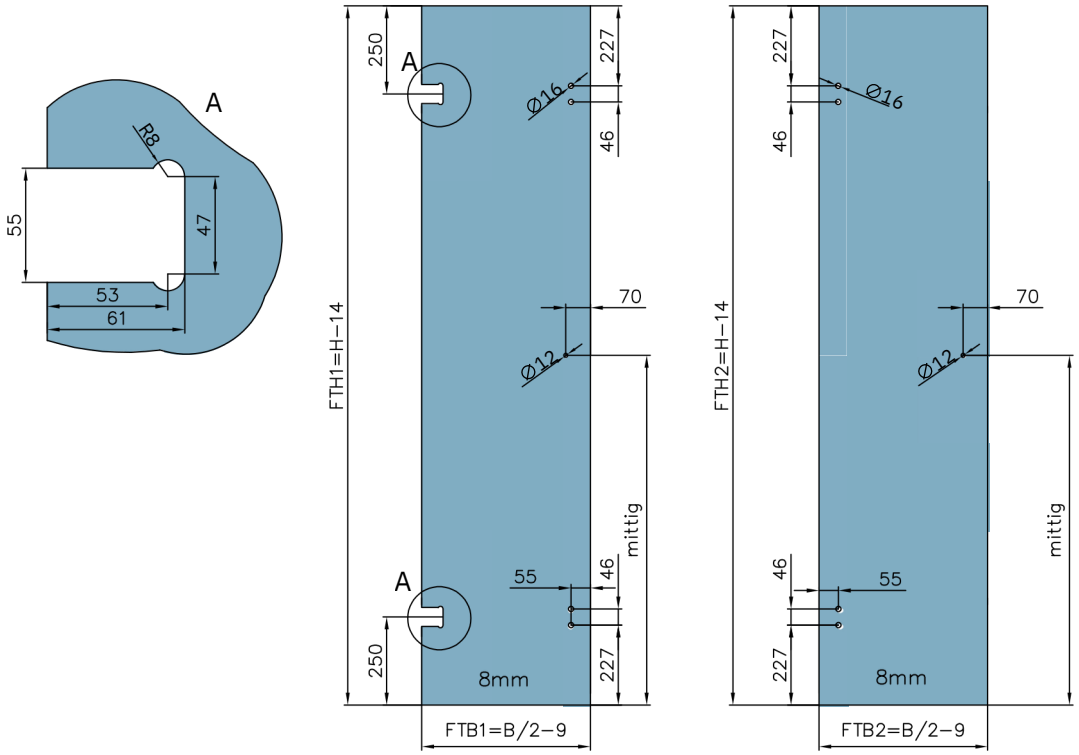
Glasbearbeitung / Aussenansicht / Für Duschen **mit** Badewanne / DIN-links (DIN-rechts spiegelbildlich)
Glass preparation / view from outside / For showers **with** bathtub / DIN-left (DIN-right mirror-inverted)