gral SYSTEME

Technische Dokumentation I Technical documentation

Opalea

Pendeltürbeschläge
Double-action door fittings

8 mm

45 kg

Technische Daten

- Pendeltürbeschläge (nach innen / außen öffnend)
- Türbeschläge mit Federmechanismus
- mehrfach und stufenlos einstellbare Nullstellung
- selbstschließend ab 20° (innen/außen)
- Wandbefestigung mit Langlöchern
- nicht sichtbare Verschraubungen
- nicht sichtbare Kappenbefestigung
- Tragfähigkeit (2 Bänder): 45 kg
- max. Türbreite: 1.000 mm (H: 2.000 mm, 8 mm Glas)
- optimiert zum Einbau ohne Dichtung
- einfache Dichtungsbearbeitung (nur Längenschnitt)
- Glasstärke: 8 mm
- Grundmaterial: Messing

Technical data

- double-action door (inward / outward opening)
- door fittings with spring mechanism
- adaptable and infinitely variable zero positioning
- self-closing from 20° (inward/outward)
- wall fixing with elongated holes
- non-visible fixing
- invisible cap mount
- load capacity (2 hinges): 45 kg
- max. door width: 1.000 mm (h: 2.000 mm, 8 mm glass)
- optimized for the use without seals
- simplified gasket work (simply cut to length)
- glass thickness: 8 mm
- basic material: brass

Standardoberflächen

- glanzverchromt (501)
- RAL Sonderfarbe (399)
- MS schwarz matt (304)

Sonderoberflächen

- Sondergalvanik (599)

Standard surfaces

- polished chromed (501)
- RAL special coated colour (399)
- MS black matt (304)

Specail surfaces

- special surface (599)

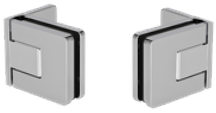

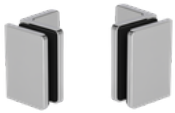

Art.-Nr. 70.255 **Art. No. 70.255**	**Bezeichnung** **Description**	**Glasstärke** **Glass Thickness**	**Gewicht** **Weight**	**Sonderoberfl.** **Special surfaces**	**Hinweis** **Note**
	Band Glas/Wand, Wandbefestigung mit Langlöchern Hinge glass/wall, Wall fixing with elongated holes	8 mm	0,56 kg	(399) (599)	Maße/Dichtprofile gelten für 8 mm Glas Measurements/seals valid for 8 mm glass

mit Dichtung I with seals

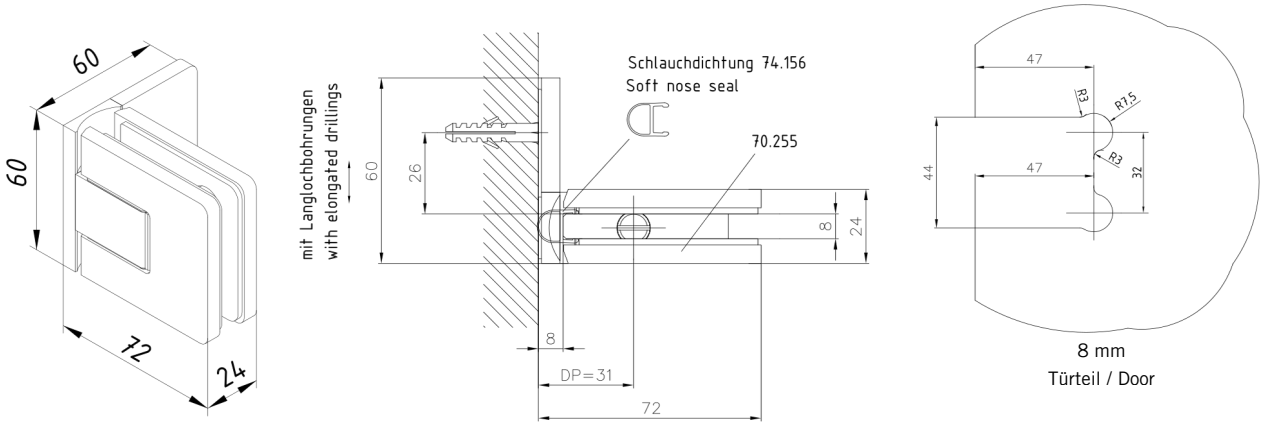

ohne Dichtung I without seals

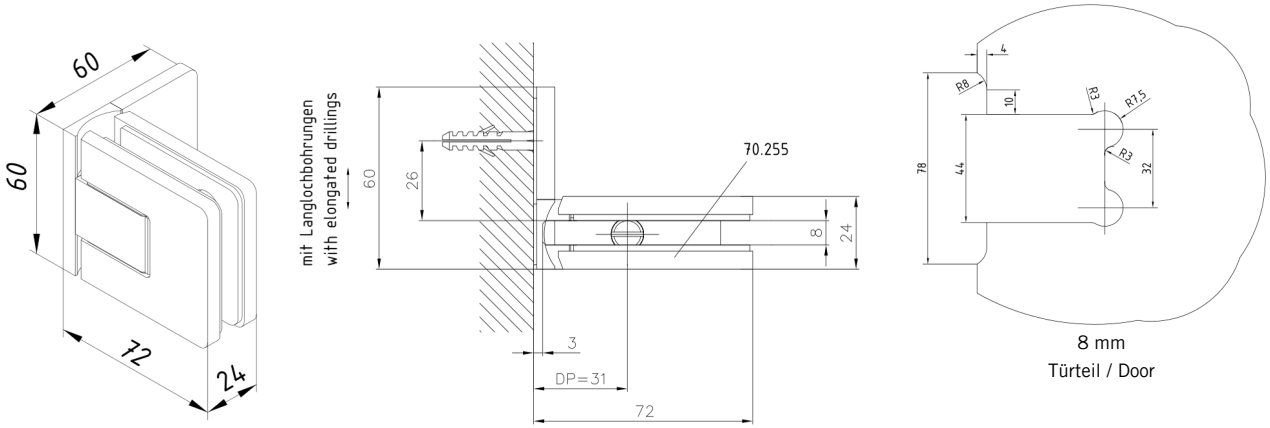

Art.-Nr. 70.256 **Art. No. 70.256**	**Bezeichnung** **Description**	**Glasstärke** **Glass Thickness**	**Gewicht** **Weight**	**Sonderoberfl.** **Special surfaces**	**Hinweis** **Note**
	Band Glas/Glas 180° Hinge glass/wall 180°	8 mm	0,78 kg	(399) (599)	Maße/Dichtprofile gelten für 8 mm Glas Measurements/seals valid for 8 mm glass

mit Dichtung I with seals

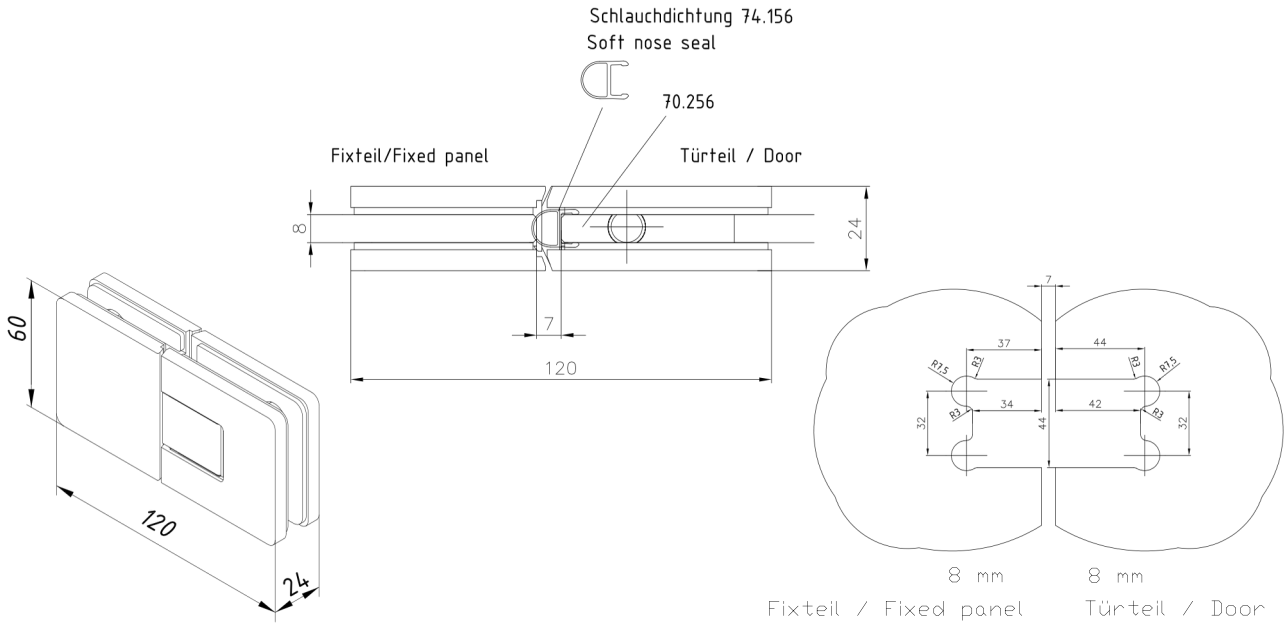

ohne Dichtung I without seals

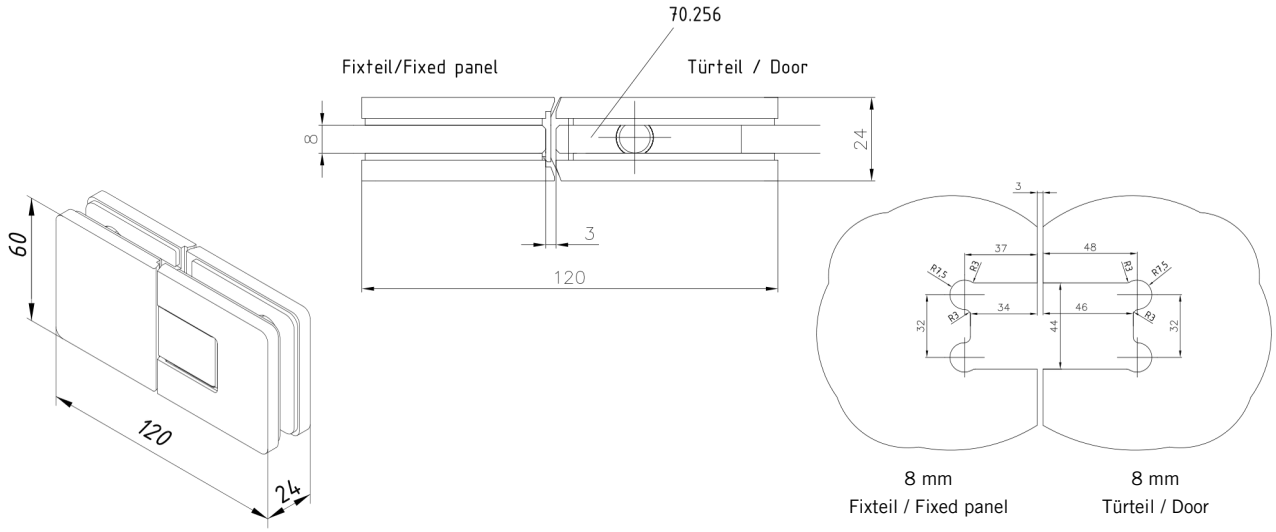

Art.-Nr. 70.257 **Art. No. 70.257**	**Bezeichnung** **Description**	**Glasstärke** **Glass Thickness**	**Gewicht** **Weight**	**Sonderoberfl.** **Special surfaces**	**Hinweis** **Note**
	Winkel Glas/Wand 90° Bracket glass/wall 90°	8 mm	0,34 kg	(399) (599)	Maße gelten für 8 mm Glas Measurements valid for 8 mm glass

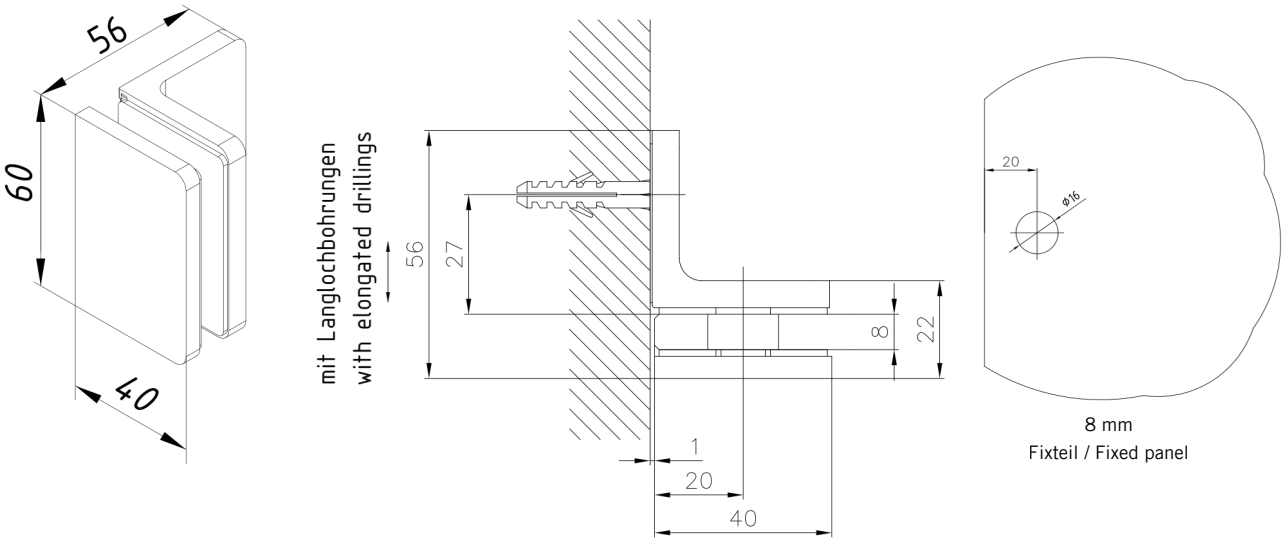

Art.-Nr. 70.259 **Art. No. 70.259**	**Bezeichnung** **Description**	**Glasstärke** **Glass Thickness**	**Gewicht** **Weight**	**Sonderoberfl.** **Special surfaces**	**Hinweis** **Note**
	Winkel Glas/Glas 90° Bracket glass/glass 90°	8 mm	0,44 kg	(399) (599)	Maße gelten für 8 mm Glas Measurements valid for 8 mm glass

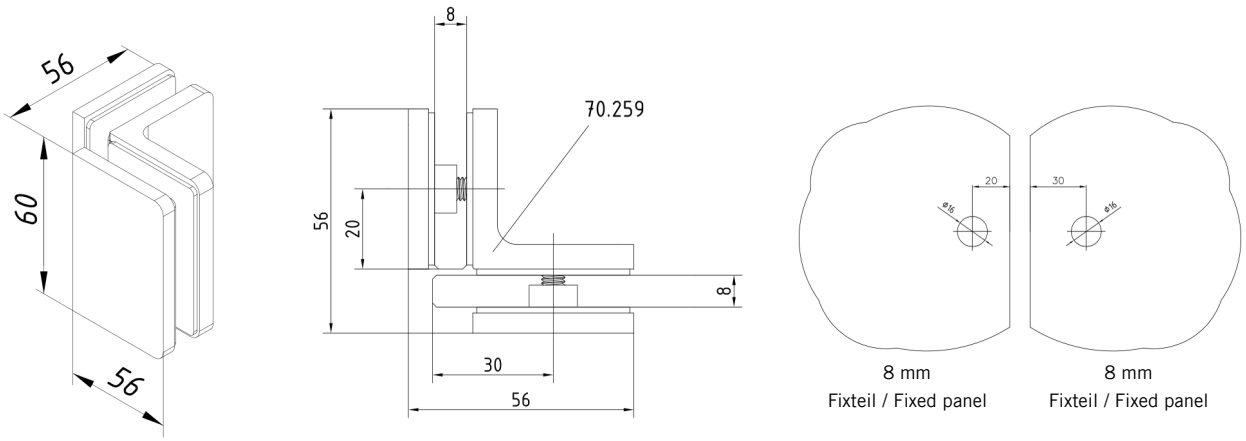

Art.-Nr. 70.258 **Art. No. 70.258**	**Bezeichnung** **Description**	**Glasstärke** **Glass Thickness**	**Gewicht** **Weight**	**Sonderoberfl.** **Special surfaces**	**Hinweis** **Note**
	Band Glas/Glas 90° Hinge glass/wall 90°	8 mm	0,83 kg	(399) (599)	Maße gelten für 8 mm Glas Measurements valid for 8 mm glass

mit Dichtung I with seals

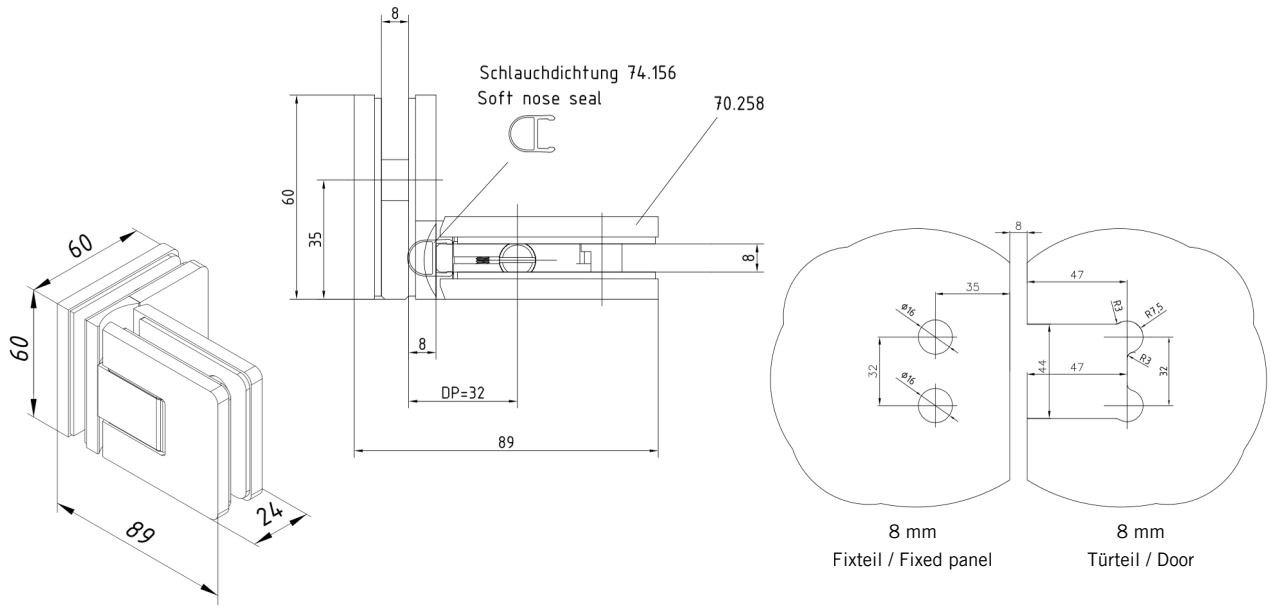
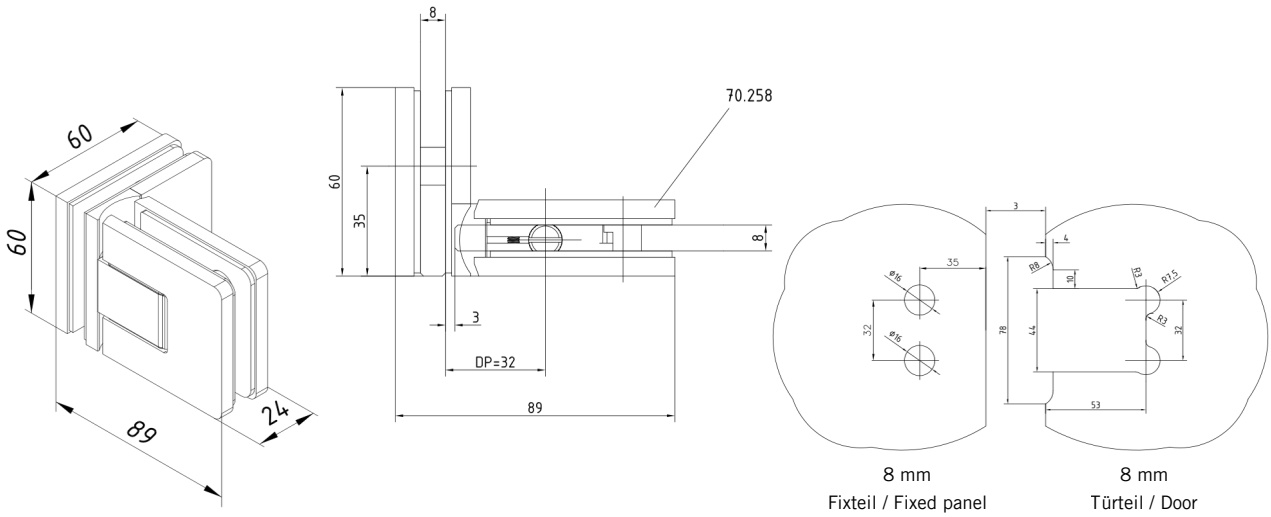
ohne Dichtung I without seals